YAMAHA

YZ250(F)

OWNER'S SERVICE MANUAL
MANUEL D'ATELIER DU PROPRIETAIRE

www.legends-yamaha-enduros.com

2X4-28199-70

IMPORTANT NOTICE

This model is designed for motorcross competition only. It is illegal to operate this vehicle on any public street, road, or highway. Know your local laws and regulations before operating this vehicle.

Particularly important information is distinguished in this manual by the following notations:

NOTE:. . . . . A NOTE provides key information to make procedures easier or clearer.

CAUTION: . . A CAUTION indicates special procedures that must be followed to avoid damage to the machine.

WARNING: . A WARNING indicates special procedures that must be followed to avoid injury to a machine operator or person inspecting or repairing the machine.

www.legends-yamaha-enduros.com

YZ250F OWNER'S SERVICE MANUAL
FIRST EDITION, AUGUST, 1978
All rights Reserved by Yamaha Motor Company Limited, Japan
PRINTED IN JAPAN

AVERTISSEMENT IMPORTANT

Ce modèle est destiné à la compétition de motocross seulement. Il est interdit d'utiliser ce véhicule sur les voies publiques, routes ou autoroutes. Prenez connaisance des lois et des règlements de votre pays avant d'utiliser ce véhicule.

Dans cette notice, les renseignements particulièrement importants sont fournis sous la forme suivante:

N.B.: . . . . . Un N.B. fournit un détail permettant de simplifier ou de faciliter une opération.

ATTENTION: . . . . . Indique un procédé particulier devant être appliqué pour éviter d'endommager la machine.

AVERTISSEMENT: . . Indique un procédé particulier devant être appliqué pour ne pas mettre en danger le pilote ou le mécanicien réparant la machine.

www.legends-yamaha-enduro.com

YZ250(F) MANUEL D'ATELIER DU PROPRIETAIRE
PREMIERE EDITION, AOUT, 1978
Tous Droits Réservés par la Yamaha Motor Company Limited, Japon
IMPRIME AU JAPON

INTRODUCTION

Congratulations on your purchase of the Yamaha YZ250(F). This model represents the product of many years of Yamaha experience in the production of fine sporting, touring, and pace-setting racing machines. You can now appreciate the high degrees of craftsmanship and reliability that have made Yamaha a leader in these fields.

This manual will provide you with a good basic understanding of the features, operation, and basic maintenance and inspection items of this vehicle. PLEASE READ THIS MANUAL CAREFULLY AND COMPLETELY BEFORE OPERATING YOUR NEW MACHINE. If you have any questions regarding the operation or maintenance of your machine, please consult your Yamaha dealer.

AVANT-PROPOS

Nous vous félicitons d'avoir fait l'acquisition de la Yamaha YZ250(F). Ce modèle est le fruit de plusieurs années de l'expérience Yamaha dans la production de machines de sport, de tourisme et de course. Vous pouvez maintenant apprécier les hauts niveau de dextérité et de fiabilité qui ont fait de Yamaha un leader dans ces domaines.

Ce manuel vous apportera une connaissance de base des caractéristiques, du fonctionnement, et des entretiens de base et des détails d'inspection de ce véhicule. VEUILLEZ LIRE SOIGNEUSEMENT ET ENTIEREMENT CE MANUEL AVANT D'UTILISER VOTRE NOUVELLE MACHINE. Si vous avez des questions concernant le fonctionnement ou l'entretien de votre machine, veuillez consulter votre concessionnaire Yamaha.

www.legendyamaha-enduro.com

NOTICE:

Some data in this manual may become outdated due to improvements made to this model in the future. If there is any question you have regarding this manual or your machine, please consult your Yamaha dealer.

AVERTISSEMENT:

Des donnés dans ce manuel peuvent devenir périmées du fait d'améliorations faites à ce modèle dans le futur. Si vous avez un problème concernant ce manuel ou votre machine, veuillez consulter votre concessionnaire Yamaha.

SERVICE DEPT.
INTERNATIONAL DIVISION
YAMAHA MOTOR COMPANY, LTD.

SERVICE APRES-VENTE
SECTION INTERNATIONALE
YAMAHA MOTOR COMPANY, LTD.

www.legends-yamaha-enduros.com

CONTENTS

MACHINE IDENTIFICATION 1
CONTROL FUNCTIONS 3
PRE-OPERATION CHECKS 14
PERIODIC MAINTENANCE 20
ADJUSTMENT AND MAINTENANCE . .31
MINOR REPAIRS 72
CABLE ROUTING DIAGRAM 134
WIRING DIAGRAM 139
SPECIFICATIONS 142
CLEANING AND STORAGE 168

TABLE DES MATIERES

NUMEROS D'IDENTIFICATION 1
FONCTIONS DES COMMANDES 3
INSPECITON PRE-DEPART 15
ENTRETIEN PERIODIQUE 25
REGLAGES ET ENTRETIEN 31
PETITES REPARATIONS 72
SCHEMA D'ARRANGEMENT
DES CABLES 134
SCHEMA DE CABLAGE 139
CARACTERISTIQUES 155
NETTOYAGE ET REMISAGE 170

www.legends-yamaha-enduros.com

MACHINE IDENTIFICATION

Frame serial number

The frame serial number is stamped on the right side of the steering head pipe.

NUMEROS D'IDENTIFICATION

Numéro de série du cadre

Le numéro du série de cadre est frappé du côté droit du tube de tête de fourche.

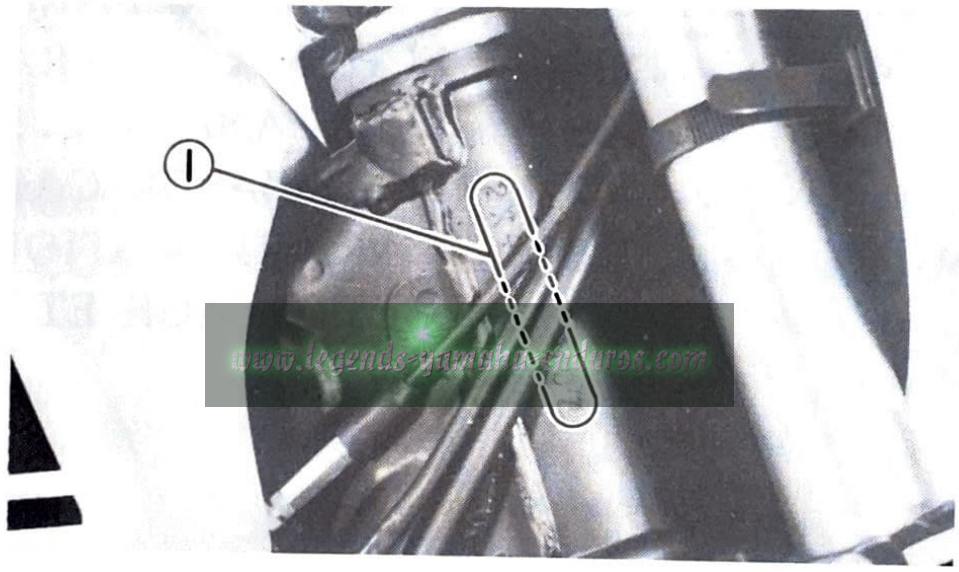

www.legends-yamaha-enduros.com

1. Frame serial number

1. Numéro de série du cadre

Engine serial number

The engine serial number is stamped into the elevated part of the right rear section of the engine.

Numéro du série du moteur

Le numéro de série du moteur est frappé sur la partie en relief située à droite, à l'arrière du moteur.

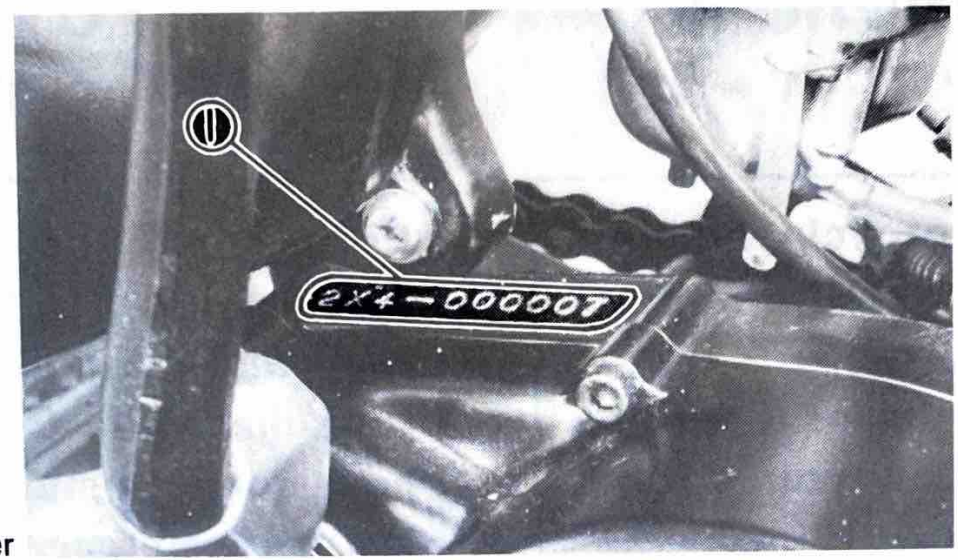

1. Engine serial number

1. Numéro de série du moteur

NOTE:

The first three digits of these numbers are for model identifications; the remaining digits are the unit production number.

N.B.:

Les trois premiers chiffres de ces numéros identifient le modële, tandis que les autres chiffres forment le numéro de série de la machine.

www.legends-yamaha-enduros.com

CONTROL FUNCTIONS

CAUTION:

Before riding this motorcycle, become thoroughly familiar with all operating controls and their function.
Consult your Yamaha dealer regarding any control or function you do not thoroughly understand.

WARNING:

This model is not equipped with highway approved lighting. This model is designed solely for competition use and should not be used on a street or highway at any time. In most instances, it is illegal to ride this model on any public street or highway.

FONCTIONS DES COMMANDES

ATTENTION:

Avant de piloter cette motocyclette, il vous faut devenir bien familier avec toutes les commandes d'utilisation et leurs fonctions. Consulter votre Concessionnaire Yamaha pour toute commande ou fonction que vous ne comprenez pas bien.

AVERTISSEMENT:

Ce modèle n'est pas équipé d'un système d'éclairage convenant aux exigences de la conduite sur route. Il est conçu exclusivement pour être utilisé en compétition et ne doit jamais être conduit sur route ou dans les rues. Dans la plupartdes cas, la conduite de ce modèle sur la voie publique est interdite.

www.boats.yamaha-engines.com

INSTRUMENTS

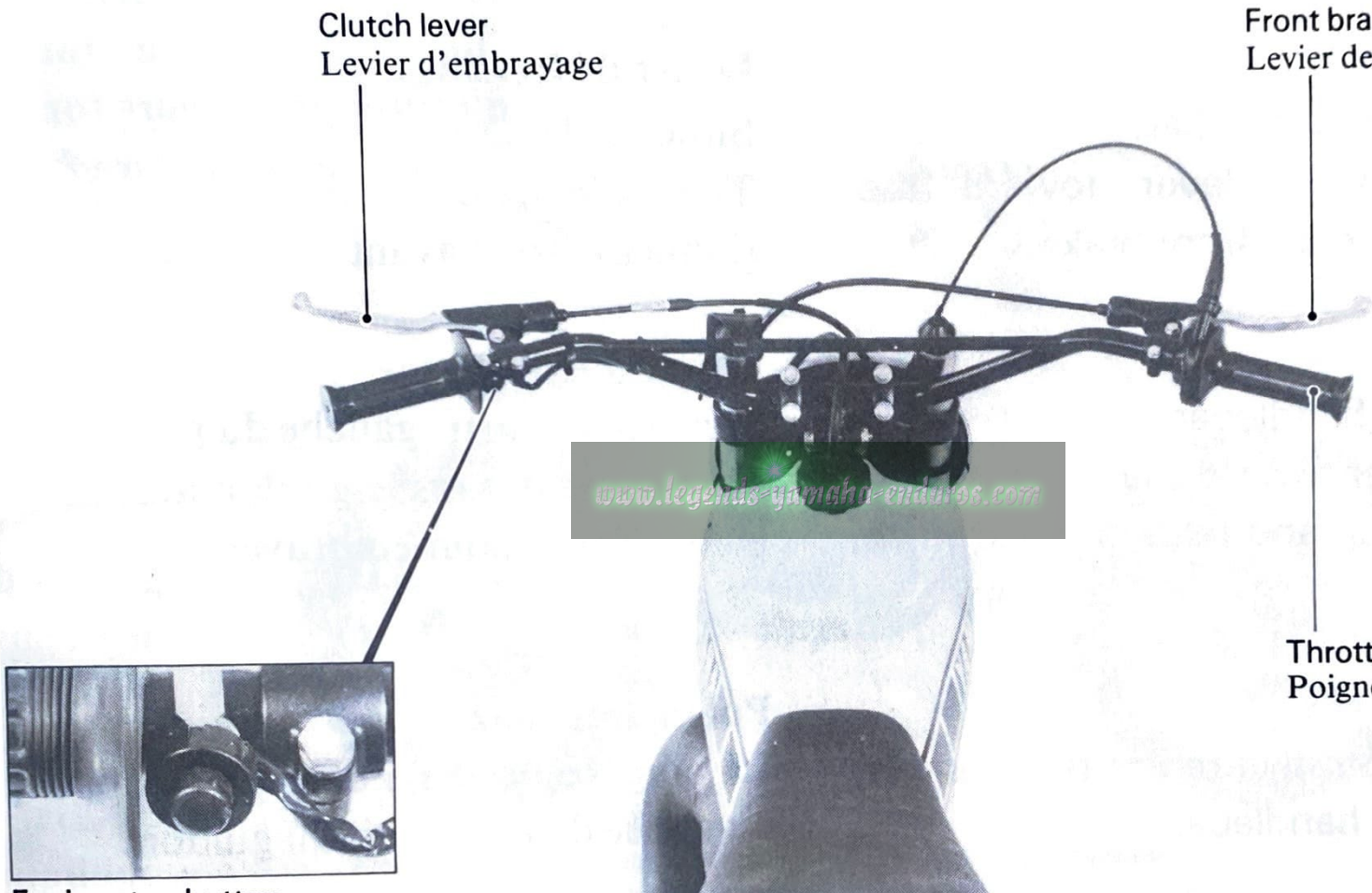

www.legends-yamaha-enduros.com

Engine stop button
The engine stop button is located on the left handlebar. Push and hold to stop engine.

Front brake lever
Located on the right handlebar.
Pull the front brake lever toward the handlebar to activate the front brake.

Clutch lever
Located on the left handlebar.
Pull the clutch lever toward the handlebar to disengage the clutch and release the lever to engage the clutch.

Throttle
The throttle is the positive-return type, and is located on the right handlebar.

Bouton d'arrêt du moteur
Le bouton d'arrêt du moteur est situé sur la gauche du guidon. Y appuyer dessus et le maintenir appuyé pour arrêter le moteur.

Levier de frein avant
Situé sur la partie droit du guidon.
Tirer le levier de frein vers le guidon pour actionner le frein avant.

Levier d'embrayage
Situé sur la partie gauche du guidon.
Tirer le levier vers le guidon afin de débrayer et le relâcher pour embrayer.

Poignée des gaz
La poignée des gaz, du type à rappel positif, est située du côté droit du guidon.

RIGHT SIDE

COTE DROIT

Fuel petcock
Robinet d'arrivée dessence

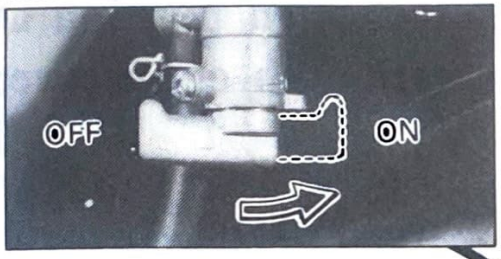

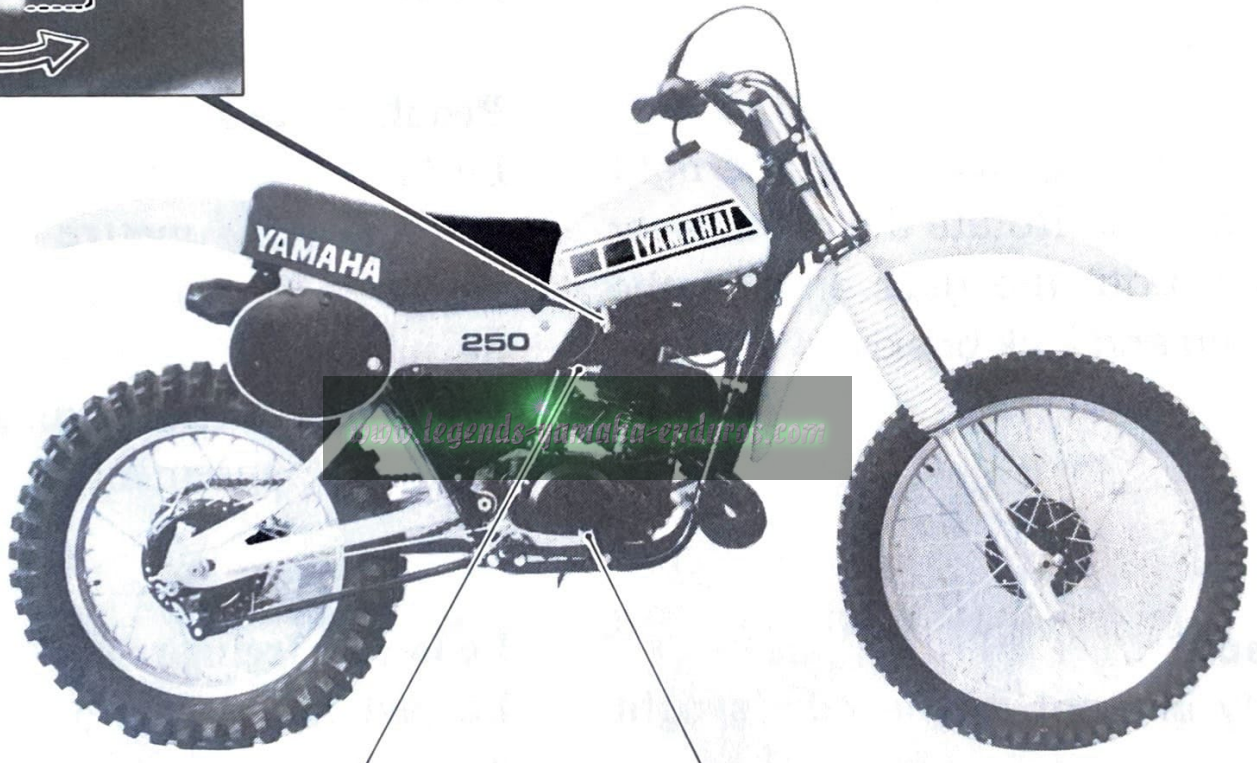

www.legends-yamaha-enduro.com

Kick crank
Pédale de kick

Rear brake pedal
Pédale frein arrière

Fuel petcock

Turn the petcock lever to the ON position and fuel will flow to the carburetor. Turn lever to the OFF position to shut off fuel supply to the carburetor.

Kick crank

The kick starter crank is located on the right rear side of the engine. Rotate the crank lever out, push down until the gear engage the primary drive train and kick briskly to start the engine.

Rear brake pedal

Located directly in front of the rider's right footrest.

Press down on the brake pedal to activate the rear brake.

Robinet d'arrivée d'essence

Tourner le levier du robinet en position ON et l'essence arrivera au carburateur. Tourner le levier pour l'amener en position OFF pour fermer l'alimentation en essence vers le carburateur.

Pédale de kick

Le kick est prévu à droite, vers l'arrière du moteur. Pour mettre le moteur en marche, déplier le kick, retourner la pédale, et le pied jusqu'à ce qu'on sente que l'engrenage embraye le réduction primaire. Ensuite, actionner vigoureusement le kick pour lancer le moteur.

Pédale de frein arrière

La pédale de frein arrière se troube directement en avant du repose-pied droit.

Appuyer sur la pédale pour actionner le frein arrière.

www.legends-yamaha-enduro.com

LEFT SIDE

COTE GAUCHE

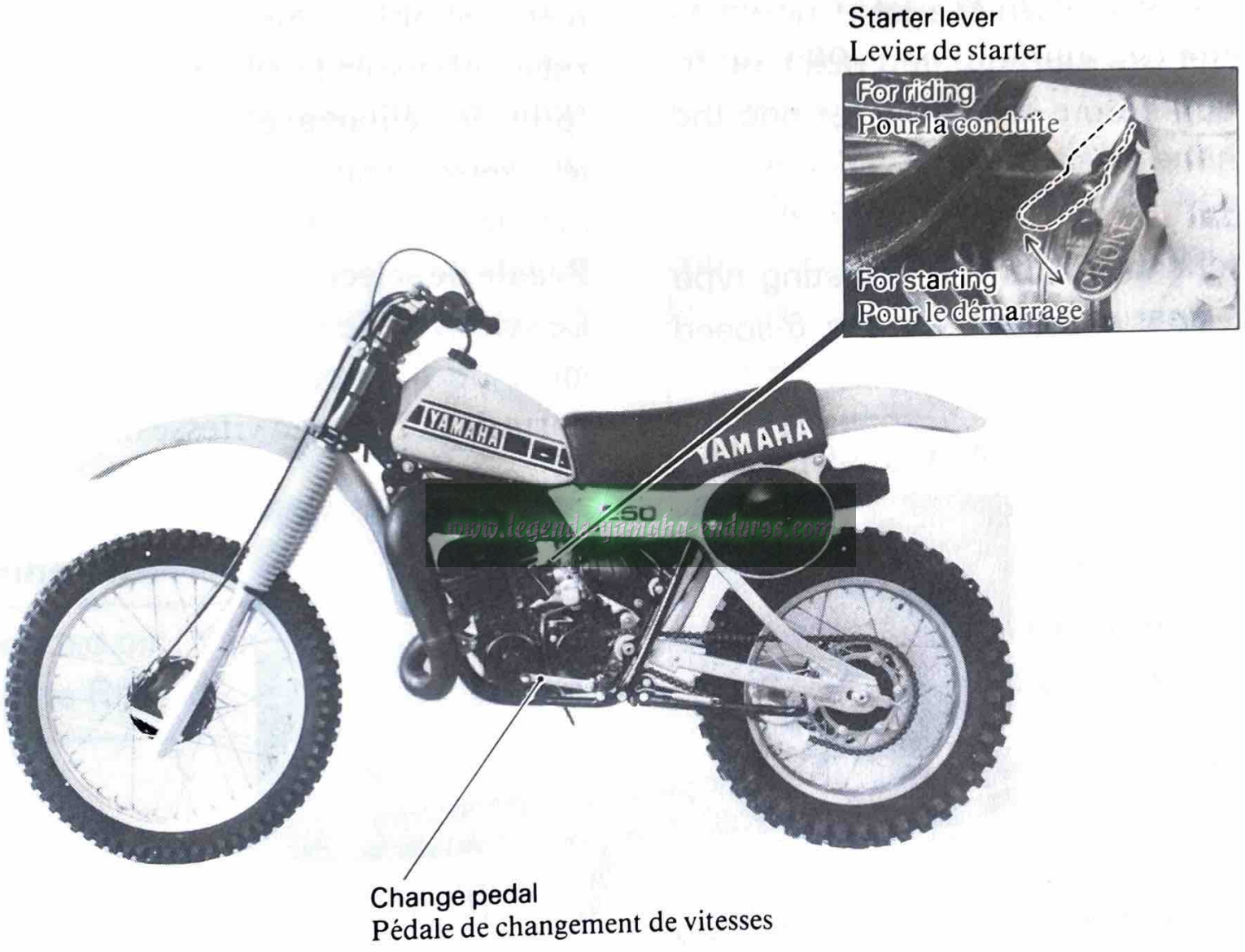

www.legende-yamaha-enduros.com

Starter lever

When cold, the engine requires richer fuel mixture for starting. Push the lever down to open the circuit (for starting) and pull it up to close the circuit before riding. Never ride the machine with the lever down.

Change pedal

The shift mechanism is of the racheting type and controls gear selection for the 6-speed transmission.

Levier de starter

Quand le moteur est froid, il nécessite un mélange plus riche en essence pour le démarrage. Abaisser le levier pour ouvrir le circuit (pour le démarrage) et le relever pour fermer le circuit avant de partir. Ne jamais rouler avec le levier en position basse.

Pédale de sélecteur de vitesse

Le sélecteur de vitesse, du type à cliquet, permet de monter et de rétrogader les 6 rapports de la boîte de vitesses.

www.legends-yamaha-enduros.com

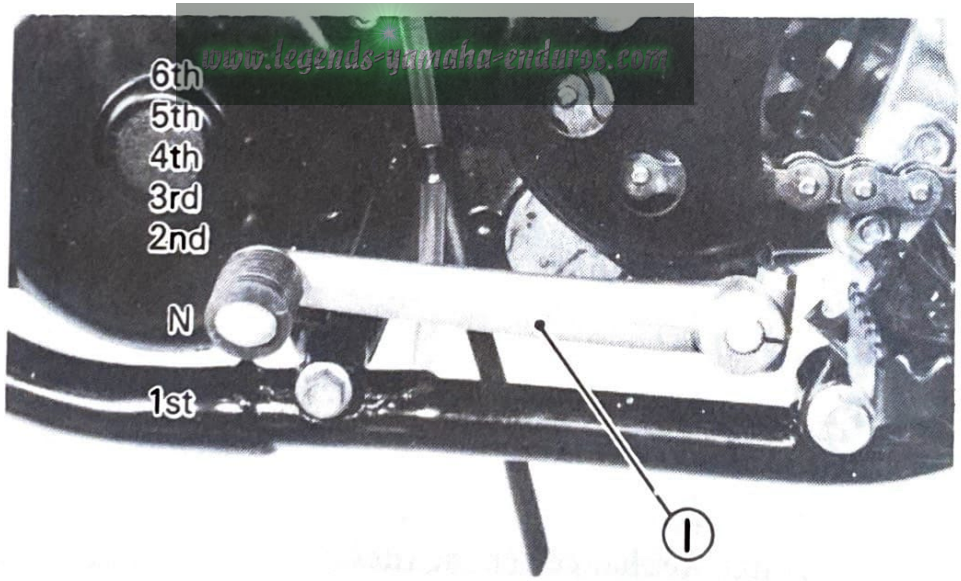

1. Change pedal
N. Neutral

1. Pédale de sélecteur
N. Point mort

Fuel

Use premium gasoline with an octane rating of 90 + mixed with oil at a gas/oil ratio of 20 : 1. Always use fresh, name-brand gasoline. Always mix a fresh batch of fuel the morning of the race and do not retain a mixed batch overnight.

Fuel tank capacity: 7.6 lit (1.67 IMP. gal)

Carburant

Utiliser de l'essence de première qualité et de degré d'octane de 90+ mélangée avec de l'huile selon un rapport essence/huile de 20 : 1. Toujours utiliser de l'essence nouvelle et de marque connue. Toujours mélanger une nouvelle dose de carburant le matin de la course et ne pas conserver de mélange préparé la veille.

Contenance du réservoir de carburant: 7,6 lit.

www.legends-yamaha-enduros.com

Engine mixing oil

Recommended oil: Yamalube "R" (Yamalube Racing 2-cycle oil)

If for any reason you should use another type, select from the following list.

Huile moteur de mélange

Huile préconisée: Yamalube "R" (Huile 2 temps Yamalube pour la course)

Si pour toute raison vous utilisez un autre type d'huile, veuillez le choisir dans la liste suivante.

* Shell Super M
* Castrol R 30

Transmission oil

Recommended oil:
Yamalube 4-cycle oil or SAE 10W/30 "SE" motor oil

* Shell Super M
* Castrol R 30

Huile de boîte à vitesses

Huile préconisée:
Huile 4 temps Yamalube ou huile moteur "SE" SAE 10W/30

1. Filler plug

1. Bouchon de remplissage

Transmission oil capacity:
Periodic oil change:
750 ~ 850 cm³ (0.80 ~ 0.9 US qt)
Overhaul:
800 ~ 900 cm³ (0.85 ~ 0.95 US qt)

Contenance d'huile de la boîte à vitesses:
Remplacements d'huile périodiques:
750 ~ 850 cm³
Révisions:
800 ~ 900 cm³

Checking oil level

On the right side of the engine there is a checking screw. To check, warm up the engine for 2 ~ 3 minutes. Stop engine. Place the motorcycle upright and remove the oil level checking screw. If oil flows out, the oil level is correct.

Control de niveau d'huile

Il y a une vis de vérification sur le côté droit du moteur. Pour procéder à la vérification, faire chauffer le moteur pendant 2 à 3 minutes. Arrêter le moteur, disposer la motocyclette d'aplomb et retirer la vis de vérification de niveau d'huile. Le niveau est correct s'il y a débordement.

1. Checking screw

1. Vis de contrôle

Oil replacement

The transmission oil should be drained and refilled every second race meet.

On the bottom of the engine there is a drain plug. Remove it and drain all the oil from the transmission. Reinstall the drain plug (make sure it is tight). Add oil through filler hole.

NOTE:

This drain plug can also serves as the cam stopper.

Take care so that the stopper and spring are not lost.

L'huile de la boîte à vitesses doit êtr vidangée toutes les deux courses.

Au bas du moteur il y a un plot de vidange L'enlever et vidanger toute l'huile de la boît à vitesses. Remettre en place le plot d vidange (s'assurer qu'il est serré). Ajouter d l'huile par le trou de remplissage.

N.B.:

Ce bouchon de vidange peut également servi de butée de barillet.

Prendre soin de ne pas égarer la butée et la ressort.

www.legende-yamaha-enduro.com

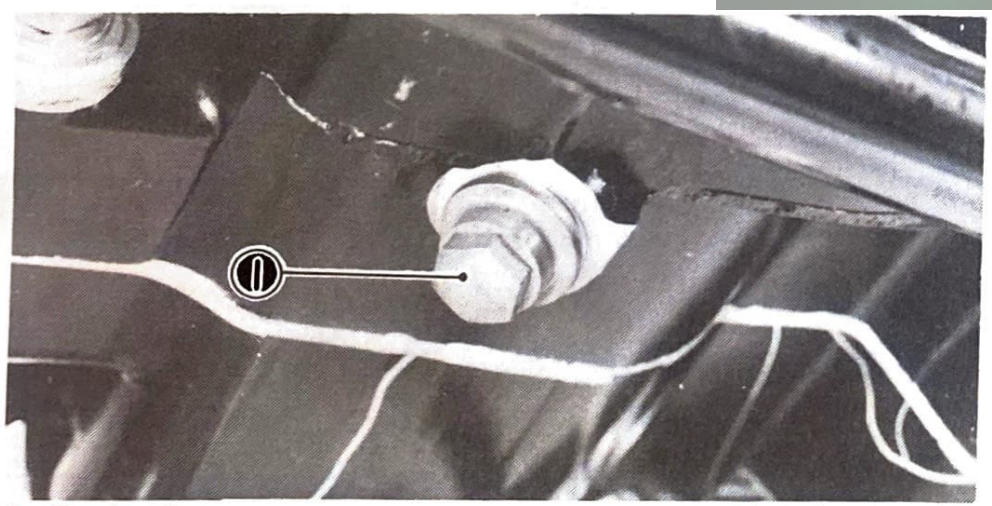

1. Drain plug
1. Plot de vidange

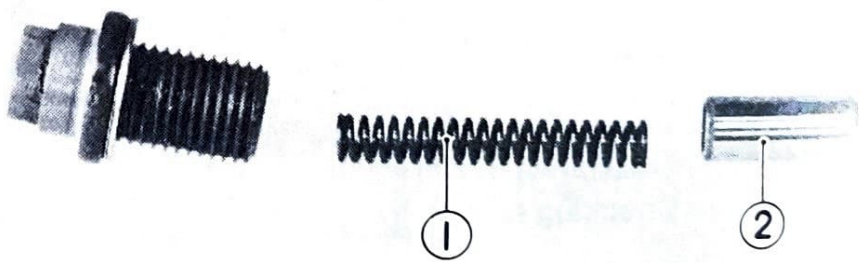

1. Spring 2. Cam stopper 1. Ressort 2. Roue dentée

PRE-OPERATION CHECKS

Before using this motorcycle please check the following points:

Item	Procedure	Page
Brakes	Check operation/adjustment	46 ~ 48
Clutch	Check operation/adjustment	43 ~ 46
Fuel Tank	Fill with proper fuel/oil mix	10
Transmission	Change oil as required	11 ~ 13
Drive Chain	Check alignment/adjustment/lubrication	49 ~ 51
Spark Plug	Replace each meet	31 ~ 33
Throttle	Check for proper cable operation	36, 37
Air Filter	Foam type — must be clean and damp with oil always	40 ~ 43
Wheels & Tires	Check pressure/runout/spoke tightness/axle nuts	—
Fittings/Fasteners	Check all/tighten as necessary	—

NOTE:

Pre-operation checks should be made each time the machine is used. Such an inspection can be thoroughly accomplished in a very short time and the added safety it assures is more than worth the time involved.

INSPECTION PRE-DEPART

Avant d'utiliser cette motocyclette veuillez contrôler les points suivants:

Partie	Procedure	Page
Freins	Contrôler le fonctionnement/le réglage	46 ~ 48
Embrayage	Contrôler le fonctionnement/le réglage	43 ~ 46
Reservoir à essence	Remplir avec le mélange essence/huile qui convient	10
Boîte à vitesses	Changer l'huile à la demande	11 ~ 13
Chaine de transmission	Contrôler l'alignement/le réglage/la lubrification	49 ~ 51
Bougie	Remplacer à chaque rencontre	31 ~ 33
Accélerateur	Contrôler si le fonctionnement du câble est correct	36, 37
Filtre à air	Type en mousse-doit être nettoyé et toujours imprégné d'huile	40 ~ 43
Roues et pneus	Contrôler la pression de gonflage/le voile/la tension des rayons/les écrous d'axe	—
Boulonnerie/Arretoirs	Tout contrôler/serrer à la demande	—

N.B.:

Les contrôles avant utilisation doivent être faits chaque fois que l'on utilise la machine. Une tell inspection peut être soigneusement faite en un temps très court et le surplus de sécurité qu'ell procure compense largement ce minime contre-temps.

STARTING AND OPERATION

CAUTION:

Prior to operating the machine, perform steps listed in pre-operation check list.

Starting a cold engine

Shift transmission into "NEUTRAL". Turn the fuel petcock to "ON" and operate the starter lever and completely close the throttle grip. Engage the kick starter and start the engine.

Warm-up

Run the engine at idle or slightly higher using the starter lever as required until the engine is warm. This procedure normally takes 1 to 2 minutes. To check, see if the engine responds normally to throttle with starter off.

DEMARRAGE ET UTILISATION

ATTENTION:

Avent d'utiliser la machine, exécuter les étapes de la liste de contrôle avant utilisation.

Démarrage à Froid

Mettre la boîte à vitesses au point-mort ("NEUTRAL"). Mettre le robinet à essence sur "ON" et utiliserlle levier de starter et fermer complètement la poignée d'accélérateur. Enclencher le kick starter et démarrer le moteur.

www.legends-yamaha-enduros.com

Chauffe

Faire tourner le moteur au ralenti ou légèrement plus haut en utilisant le levier de starter si nécessaire jusqu'à ce que le moteur soit chaud. Normalement cette procédure prend 1 à 2 minutes. Pour contrôler, voir si le moteur répond normalement à l'accélérateur sans le levier de starter.

CAUTION:

Do not operate engine for extended warm-up periods.

Starting a warm engine

Do not engage starter lever. Open throttle slightly. Engage the kick starter and start the engine.

CAUTION:

Observe break-in procedures for initial operation.

Break-in procedures

1. Prior to starting, fill tank with a break-in gasoline/oil mixture of 15 : 1.
2. After fueling and pre-operational checks have been made, refer to "Starting and Operation" and start engine.

ATTENTION:

Ne pas faire chauffer le moteur pendant de longues périodes.

Démarrage avec le moteur chaud

Ne pas utiliser le levier de starter. Ouvri négèrement l'accélérateur. Engager le kic starter et démarrer le moteur.

ATTENTION:

Observer les procédures de rodage pour la première utilisation.

Procedure de rodage

1. Avant de démarrer, remplir le réservoi avec une essence de rodage à un taux d mélange essence/huile de 15 : 1.
2. Une fois que le remplissage et le contrôles avant utilisation ont été faits se reporter au paragraphe démarrage e Utilisation et démarrer le moteur.

3. Allow engine to warm up. Check engine idle speed. Check operating controls and "Engine stop switch operation".
4. Operate machine in lower gears at moderate throttle settings for 3 ~ 5 minutes. Check spark plug condition. Spark plug will show rich condition during break-in.
5. Allow engine to cool. Repeat procedure, running for 5 minutes. Very briefly, shift to higher gears (5th or 6th) and check full throttle response. Check spark plug condition.
6. Allow engine to cool. Repeat procedure, running for 5 minutes. Full throttle and higher gears may be used, but avoid sustained full throttle operation. Check spark plug condition.

3. Laisser chauffer le moteur. Contrôler son régime de ralenti. Contrôler le fonctionnement des commandes d'utilisation et du coupe-circuit du moteur.
4. Utiliser la machine pendant 3 à 5 minutes dans les 1ères vitesses et à accélération modérée. Contrôler l'état de la bougie. La bougie doit être en bon état pendant la période de rodage.
5. Laisser refroidir le moteur. Répéter la procédure, pendant 5 minutes. Très brièvement, sélectionner les dernières vitesses (5éme ou 6éme) et contrôler la réponse à pleine accélération. Contrôler l'état de la bougie.
6. Laisser refroidir le moteur. Répéter la procédure, pendant 5 minutes. On peut accélérer à fond et utiliser les dernières vitesses, mais il faut éviter d'accélérer à fond de manière soutenue. Contrôler l'état de la bougie.

www.legends-yamaha-enduros.com

7. Allow engine to cool. Remove top end and inspect. Remove "high" spots on piston with No. 600 grit, wet sandpaper. Clean, and carefully reassemble.
8. Remove break-in fuel/oil mixture from tank. Refill with 20 : 1 operation fuel/oil mixture. Check entire unit for loose or mis-adjusted fittings/controls fasteners.
9. Re-start engine and check through entire-operating range thoroughly. Stop. Check spark plug condition. Re-start. After 10 ~ 15 minutes operation, machine is ready to race.

www.legends-yamaha-enduros.com

7. Laisser le moteur refroidir. Enlever l culasse et inspecter. Enlever les poin "haut" sur le piston avec du papier d verre humide de No. 600. Nettoyer, remonter soigneusement.
8. Enlever du réservoir le mélange d rodage essence/huile. Reremplir avec u mélang essence/huile d'utilisation à u taux de 20 : 1. Contrôler si tous le ajustages/toutes les commandes/tou les arrétoirs de la machine sont desserré ou mal réglés.
9. Redémarrer le moteur et contrôle soigneusement dans toute la gamm d'utilisation. Arrêter. Contrôler l'éta de la bougie. Redémarrer. Après 10 à 1 minutes de fonctionnement, la machin est prête pour la course.

PERIODIC MAINTENANCE

The maintenance and lubrication schedule chart should be considered strictly as a guide to general maintenance and lubrication intervals. You must take into consideration that weather, terrain, geographical locations, and a variety of individual uses all tend to demand that each owner alter this time schedule to match his environment. For example, if the motorcycle is continually operated in an area of high humidity then all parts must be lubricated much more frequently than shown on the chart to avoid rust and damage. If you are in doubt as to how closely you can follow these time recommendations, check with the Yamaha dealer in your area.

www.legends-yamaha-enduros.com

MAINTENANCE AND LUBRICATION SCHEDULE CHART

Item	Recommended lubricant	Every heat (moto)	Every meet	Every second	Every third	Every fifth	As required
PISTON Inspect Clean Replace			○ ○		○		
PISTON RINGS Replace				○			
CYLINDER HEAD Inspect (Compression) Clean Replace Check head nut torque			○ ○ ○				○
CYLINDER Inspect Clean Replace Check cylinder nut			○ ○ ○				○
CLUTCH Adjust Inspect Replace	Medium-weight wheel bearing grease of quality manufacture (preferable water-proof).		○		○		○
TRANSMISSION Change oil Inspect (gears and shift fork) Replace bearing	Use Yamalube 4-cycle oil or SAE 10W/30 "SE" motor oil.			○		(○) ○	○

www.legends-yamaha-enduros.com

Item	Recommended lubricant	Every heat (moto)	Every meet	Every second	Every third	Every fifth	As required
SPARK PLUG Replace Inspect		 ○					○
DRIVE CHAIN Clean/Lubricate Check tension and alignment Replace	a. Use YAMAHA CHAIN/ CABLE LUBE b. Use SAE 10W/30 motor oil. (If desired, especialty type lubricants of quality manufacture may be used.)	○ ○			 ○		
FRAME Clean/Inspect			○				
FUEL TANK AND PETCOCK Clean			○				
FRONT FORKS Drain and refill Replace seals Check air pressure	Use SAE #15 motor oil		 ○		○		 ○
REAR SHOCK ABSORBER Inspect Adjust			○ ○				
STEERING HEAD Inspect Clean/Lubricate Replace	Medium-weight wheel bearing grease of quality manufacture (preferable water-proof.)			○	○		 ○

www.legends-yamaha-enduros.com

Item	Recommended lubricant	Every heat (moto)	Every meet	Every second	Every third	Every fifth	As required
ENGINE MAIN BEARING Replace						○	
CONNECTING ROD Inspect bearings Replace						○	○
PISTON PIN Inspect Replace			○				○
ROTOR NUT Torque							○ (E/G Overhaul)
KICK STARTER Inspect idle gear Replace							○ ○
EXHAUST SYSTEM Inspect Clean		○				○	
CARBURETOR Check/Adjust/Tighten Clean			○ ○				
AIR FILTER Clean and oil Replace	Air filter must be damp with oil at all times to function properly. Clean and lube every meet. In hard usage, clean and lube every heat (MOTO). Do not over-oil. Use SAE 10W/30 motor oil.	(○)	○				○

www.legends-yamaha-enduros.com

Item	Recommended lubricant	Every heat (moto)	Every meet	Every second	Every third	Every fifth	As required
SWING ARM Inspect Lubricate Replace guide roller	Medium-weight wheel bearing grease of quality manufacture (preferable water-proof.)		○ ○	 ○			
BRAKE Clean/Inspect/Adjust Replace			○				 ○
WHEELS AND TIRES Check pressure Check runout Check spoke tension Check bearings, Lubricates Replace bearings	Medium-weight wheel bearing grease of quality manufacture (preferable water-proof.)	 ○	○ ○ ○				 ○
CONTROL CABLES Routing (Connection) Inspect Lubricate			 ○ ○				
CLUTCH AND BRAKE PIVOT Lubricate Retighten	Medium-weight wheel bearing grease of quality manufacture (preferable water-proof.)	 ○	○				

www.legends-yamaha-enduros.com

ENTRETIEN PERIODIQUE

Le tableau d'intervalles de lubrification et d'entretien doit être considéré stictement comme un guide pour l'entretien général et les intervalles de lubrification. Vous devez prendre en considération que le temps, le terrain, les situations géographiques, et une variété d'emplois individuels tendent tous à entraîner le fait que chaque propriétaire modifie ces intervalles en fonction de son environnement.

Par exemple, si la motocyclette est tuilis continuellement dans une zone de gran humidité, toutes les pièces doivent être alo lubrifiées plus fréquemment que montré s le tableau pour éviter la rouille et les dor mages. Si vous avez un doute sur la manièr dont vous devez suivre ces recommandation contrôler avec votre concessionnai Yamaha.

www.legends-yamaha-enduros.com

TABLEU D'INTERVALLES D'ENTRETIEN ET DE LUBRIFICATION

Partie	Lubrifiant recommandé (Par type*)	Chaque chauffe (moto)	Chaque recontre	Chaque deuxième	Chaque troisième	Chaque cinquième	Comme nécessaire
PISTON Inspecter Nettoyer Changer			○ ○		○		
SEGMENTS Changer				○			
CULASSE Inspecter (Compression) Nettoyer Changer Contrôler le serrage des écrous			○ ○ ○				○
CYLINDRE Inspecter Nettoyer Changer Contrôler les écrous			○ ○ ○				○
EMBRAYAGE Régler Inspecter Changer	Graisse de roulement moyenne de bonne qualité, de préférence étanche à l'eau.		○		○		○
BOITE A VITESSES Changer l'huile Inspecter (Pignons de fourchettes) Changer roulement	Utiliser l'huile 4 temps Yamalube ou une huile moteur "SE" SAE 10W/30			○		(○) ○	○

www.legends-yamaha-enduros.com

Partie	Lubrifiant recommandé (Par type*)	Chaque chauffe (moto)	Chaque recontre	Chaque deuxième	Chaque troisième	Chaque cinquième	Comme nécessaire
BOUGIE Changer Inspecter		○					○
CHAINE DE TRANSMISSION Nettoyer/Lubrifier Contrôler la tension et l'alignement Changer	a. Utiliser du LUBRIFIANT YAMAHA POUR CABLES ET CHAINES b. Utiliser de l'huile moteur SAE 10W/30.(Si on le désire, il est possible d'utiliser des lubrifiants spécifiques, s'ils sont de qualité)	○ ○			 ○		
CADRE Nettoyer/Inspecter			○				
RESERVOIR ET ROBINET A ESSENCE Nettoyer			○				
FOURCHE AVANT Vidanger et reremplir Changer les joints Contrôler la pression de l'air	Utiliser de l'huile moteur SAE #15		 ○		○		 ○
AMORTISSEURS ARRIERE Inspecter Régler			○ ○				
TETE DE FOURCHE Inspecter Nettoyer/Lubrifier Changer	Graisse de roulement moyenne de bonne qualité, de préférence étanche à l'eau.			○	○		 ○

www.legends-yamaha-enduros.com

Partie	Lubrifiant recommandé (Par type*)	Chaque chauffe (moto)	Chaque recontre	Chaque deuxième	Chaque troisième	Chaque cinquième	Comme nécessaire
ROULEMENT PRINCIPAL DU MOTEUR Changer						○	
BIELLE Inspecter les roulements Changer						○	○
AXE DE PISTON Inspecter Changer			○				○
ECROU DE ROTOR Serrer au couple							○(Révision E/G)
KICK STARTER Inspecter le pignon de renvoi Changer							○ ○
SYSTEME D'EXCHAPPEMENT Inspecter Nettoyer		○				○	
CARBURATEUR Contrôler/Régler/Serrer Nettoyer			○ ○				
FILTRE A AIR Nettoyer et huile Changer	Pour foncitionner correctement, le filtre a air doit être continuellement imprégné d'huile. Le nettoyer et lubrifier lors de chaque course. En cas d'utilisation rude, nettoyer et lubrifier lors de chaque éliminatoire. Ne pas trop huiler. Utiliser de l'huile moteur SAE 10W/30.	(○)	○				○

www.legends-yamaha-enduros.com

Partie	Lubrifiant recommandé (Par type*)	Chaque chauffe (moto)	Chaque recontre	Chaque deuxième	Chaque troisième	Chaque cinquième	Comm nécessai
BRAS OSCILLANT							
Inspecter			○				
Lubrifier	Graisse de roulement moyenne de bonne qualité, de préférence étanche à l'eau.		○				
Changer le rouleau du guide				○			
FREINS							
Nettoyer/Inspecter/Régler			○				
Changer							○
ROUES ET PNEUS							
Contrôler la pression			○				
Contrôler le voile			○				
Contrôler la tension des rayons		○					
Contrôler les roulements, Lubrifiers	Graisse de roulement moyenne de bonne qualité, de préférence étanche à l'eau.		○				
Changer les roulements							○
CABLES DE COMMANDE							
Cheminement (Branchement)			○				
Inspecter			○				
Lubrifier			○				
PIVOT D'EMBRAYAGE ET DE FREIN							
Lubrifier	Graisse de roulement moyenne de bonne qualité, de préférence étanche à l'eau.		○				
Resserrer		○					

www.legends-yamaha-enduros.com

SPECIAL TOOLS

	Part name	Part No.
1	Crankshaft setting pot	90890-01012
2	Crankshaft setting tool	90890-01017
3	Spacer	90890-01288
4	Clutch holding tool	90890-01022
5	Crankcase separating tool	90890-01135
6	Dial gauge	90890-03002
7	Dial gauge stand	90890-01195
8	Dial gauge needle	90890-03042

OUTILS SPECIAUX

	Noms de spièces	Pièce No.
1	Pot de pose du vilebrequin	90890-01012
2	Outil de pose du vilebrequin	90890-01017
3	Entretoise	90890-01288
4	Clef de maintien d'embrayage	90890-01022
5	Démonte-carter	90890-01135
6	Comparateur à cadran	90890-03002
7	Support de comparateur à cadran	90890-01195
8	Aiguille de comparateur à cadran	90890-03042

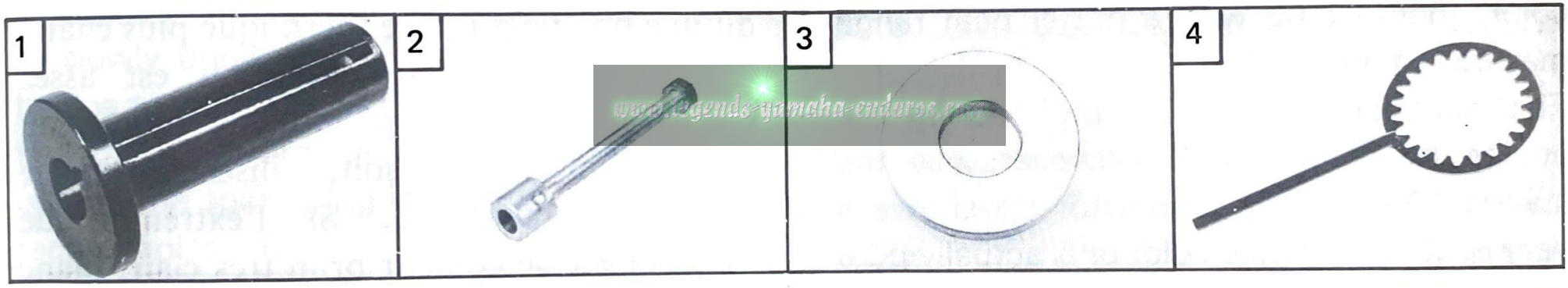

www.legends-yamaha-enduros.com

ADJUSTMENTS AND MAINTENANCE

Spark plug

The spark plug in your machine indicates how the engine is operating. If the engine is operating correctly, and the machine is being ridden correctly, then the tip of the white insulator around the center electrode of the spark plug will be a medium to light tan color.

If the porcelain is a very dark brown or black color, then a plug with a hotter heat range may be required.

This situation is quite common during the engine break-in period. However, use the standard plug. If the insulator tip shows a very light tan or white color or is actually pure white or if the electrodes show signs of melting, then a spark plug with a colder heat range is required.

Remember, the insulator must be a medium-to-light tan color. If it is not, check carburetion, timing, and ignition adjustments.

www.lesrods-yamaha-enduros.com

REGLAGES ET ENTRETIEN

Bougie d'allumage

L'état de la bougie d'allumage de cet machine indique la maniére dont fonctionn le moteur. Si ce dernier fonctionne correcte ment, l'extrémité de l'isolant blanc autour d l'électrode centrale de la bougie est de couleu légèrement brune. Si la porcelaine prend un couleur brun foncé ou noire, il est possibl qu'une bougie d'indice thermique plus chau soit nécessaire. Cette situation est asse courante lors de la période de rodage d moteur. Quoiqu'il en soit, utiliser une bougi d'allumage standard. Si l'extrémité d l'isolant est de couleur brun très clair, blan cassé ou blanc pur ou si les électrodes présen tent des signes de fonte, une bougi d'allumage d'un indice thermique plus fro est nécessaire.

Ne pas oublier que l'isolant doit être d'un couleur allant du brun moyen au brun clai

If the situation persists, consult your Authorized Yamaha Dealer.

Do not attempt to experiment with different heat range spark plugs. This takes an experienced eye, to gauge the proper spark plug heat range to use and to determine if the spark plug itself is at fault.

Standard spark plug: N2G (CHAMPION)

Engine conditions will cause any spark plug to slowly break down and erode. If erosion begins to increase, or if the electrodes finally become too worn, or if for any reason you believe the spark plug is not functioning correctly, replace it.

Si tel n'est pas le cas, vérifier la carburation, l'avance et les réglages de l'allumage.

Si cette situation persiste, consulter un concessionnaire officiel Yamaha.

Ne pas tenter de faire des essais de bougies d'indices thermiques variés. Pour ce faire, il est en effet nécessaire de posséder un "œil expérimenté" et de juger de l'indice thermique approprié ainsi que de déterminer si c'est bien la bougie d'allumage qui est la cause du malfonctionnement.

Bougie d'allumage standard:
N2G (CHAMPION)

L'état du moteur entraînera nimporte quelle bougie d'allumage à se casser ou s'éroder lentement. Si l'érosion commence à augmenter, si les électrodes deviennent trop usées ou si une raison quelconque peut conduire à penser que la bougie d'allumage ne fonctionne pas correctement, il convient de la remplacer.

Before installing any spark plug, measure the electrode gap with a wire thickness gauge and adjust to specifications.

Spark plug gap: 0.5 mm (0.02 in)

When installing the plug, always clean the gasket seat surface and use a new gasket. Wipe off any grime from the threads and torque the spark plug properly.

Spark plug torque: 22 Nm (2.2 m-kg, 16 ft-lb)

Ignition timing

Ignition timing must be set with a dial gauge (to determine piston position).

Proceed as follows:

1. Remove spark plug and muffler. Screw Dial Gauge Stand into spark plug hole.
2. Insert Dial Gauge Assembly with a 56 mm extension into stand.

Avant de mettre une bougie, mesur l'écartement des éléctrodes avec un calibre lames et le régler correctement.

Ecartement des électrodes: 0,5 mm

Lors de l'installation d'une nouvelle bougi nettoyer soigneusement le plan de joint poser un nouveau joint. Essuyer soigneus ment la bougie et la serrer au couple correct

Couple de serrage pour la bougie: 22 Nm (2,2 m-kg)

www.legends-yamaha-enduros.com

Avance à l'allumage

L'avance à l'allumage doit être réglée avec u comparateur à cadran (pour déterminer position du piston). Procéder comme suit:

1. Déposer la bougie et le pot d'échapp ment. Visser le support de comparate à cadran dans l'orifice de mise en pla de la bougie d'allumage.
2. Insérer le Comparateur à Cadr Assemblé, avec une rallonge de 56 m

3. Remove left engine crankcase cover.
4. Rotate rotor until piston is at top-dead center (T.D.C). Tighten set screw on spark plug stand to secure dial gauge assembly. Set the zero on dial gauge face to line up exactly with dial gauge needle. Rotate rotor back and forth to be sure that gauge needle does not go past zero.

dans le support.

3. Enlever le couvercle de carter gauche du moteur.
4. Tourner le rotor jusqu'à ce que le piston soit au point-mort haut (P.M.H.). Serrer la vis de positionnement sur le support de bougie pour fixer le comparateur à cadran. Régler le zéro sur la face du comparateur à cadran pour s'aligner exactement avec l'aiguille du comparateur à cadran. Tourner le rotor en arrière et en avant pour être sûr que l'aiguille du comparateur ne dépasse pas le zéro.

www.legends-yamaha-enduro.com

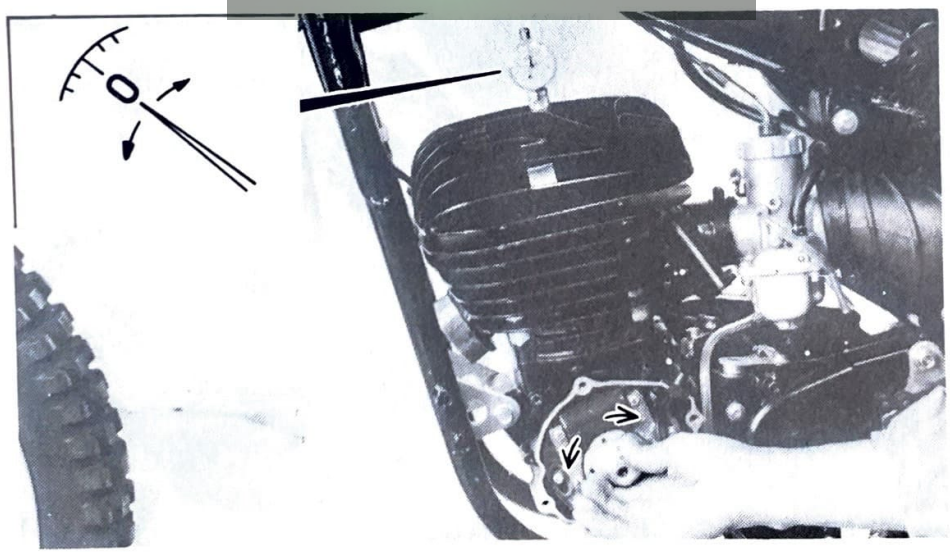

5. Starting at T.D.C., rotate rotor clockwise until dial indicator reads 1.37 mm (0.054 in) before top-dead-center (B.T.D.C.).

Ignition timing: 1.37 mm ± 0.15 mm
(0.054 in ± 0.006 in) B.T.D.C.

6. Check to see that the rotor timing mark aligns with the stator timing mark.
To adjust, loosen the two stator retaining screws and rotate the stator. Tighten screws.

5. En partant au P.M.H., tourner le rot vers la droite jusqu'à ce que l'indicate du comparateur lise 1,37 mm avant pointmort haut (A.P.M.H.).

Avance à l'allumagne:
1,37 mm ± 0,15 mm A.P.M.H.

6. Contrôler si le repére d'allumage d rotor est aligné avec les repé d'allumage du stator.
Pour régler, desserrer les deux vis de r tient du stator et tourner le stator. Serr les vis.

www.legends-yamaha-enduros.com

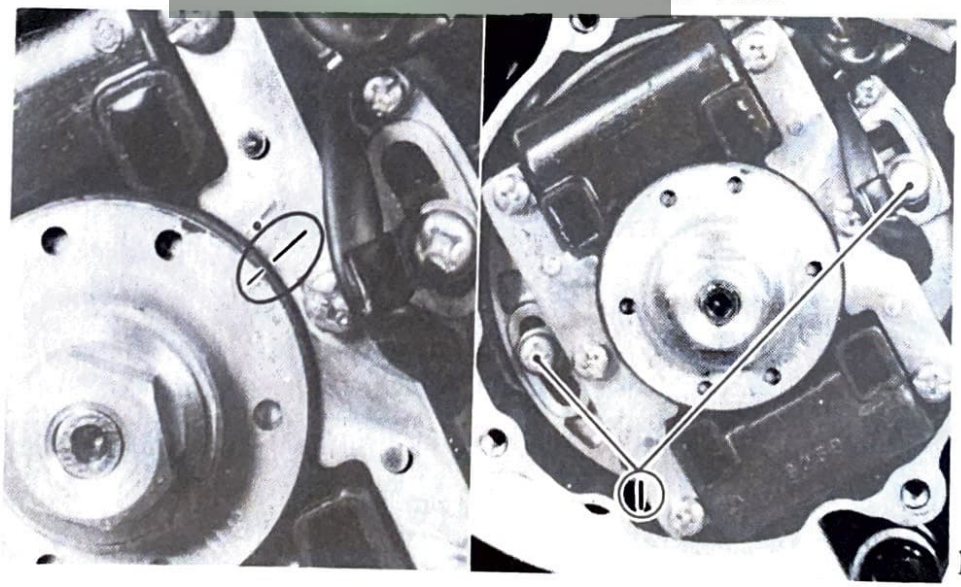

1. Retaining screw

1. Vis de retient

7. Remove dial gauge assembly and stand. Install spark plug and muffler.

Spark plug torque:
22 Nm (2.2 m-kg, 16 ft-lb)

8. Install engine crankcase cover.

Throttel cable adjustment

Check play in turning direction of throttle grip. The play should be 3 ~ 5 mm (0.12 ~ 0.20 in) at grip flange. Loosen the lock nut and turn the wire adjuster to make the necessary adjustment. Be sure tighten the lock nut properly.

7. Remettre la bougie d'allumage et le pot d'échappement en place.

Couple de serrage de la bougie:
22 Nm (2,2 m-kg)

8. Remettre en place le couvercle du carter inférieur.

Réglage du câble d'accélérateur:

Contrôler le jeu dans le sens de rotation de la poignée d'accélérateur. Le jeu doit être de 3 à 5 mm à la collerette de la poignée. Desserrer l'écrou de blocage et tourner le dispositif de réglage du câble pour faire le réglage necessaire. Ne pas oublier de serrer correctement l'écrou de blocage.

www.legends-yamaha-enduro.com

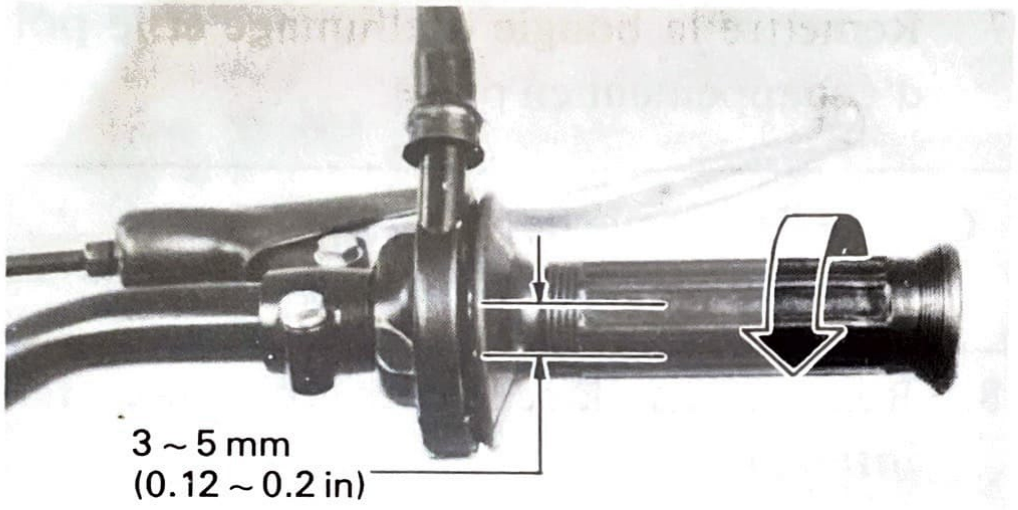

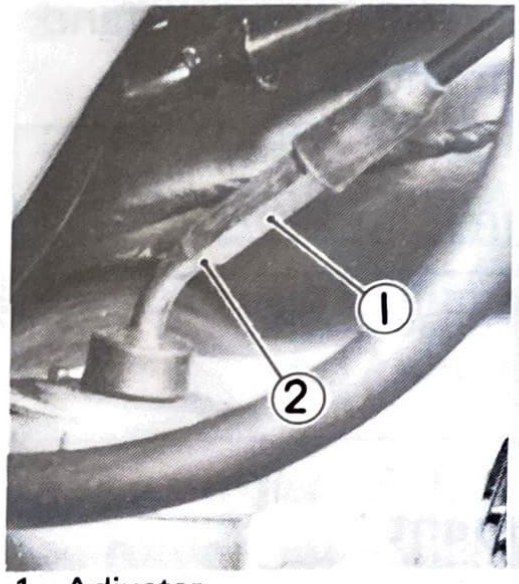

1. Adjuster
2. Lock nut

1. Vis de réglage
2. Ecrou de bloc

Idle speed and idle air adjustments

1. Turn idle air screw in until lightly seated.
2. Back out 1-1/2 turn.

www.legends-yamaha-enduros.com

Réglages du régime de ralenti et du dosage d'air de ralenti

1. Visser la vis d'air du ralenti jusqu'à ce qu'elle soit légèrement bloquée.
2. La dévisser de 1 tour 1/2.

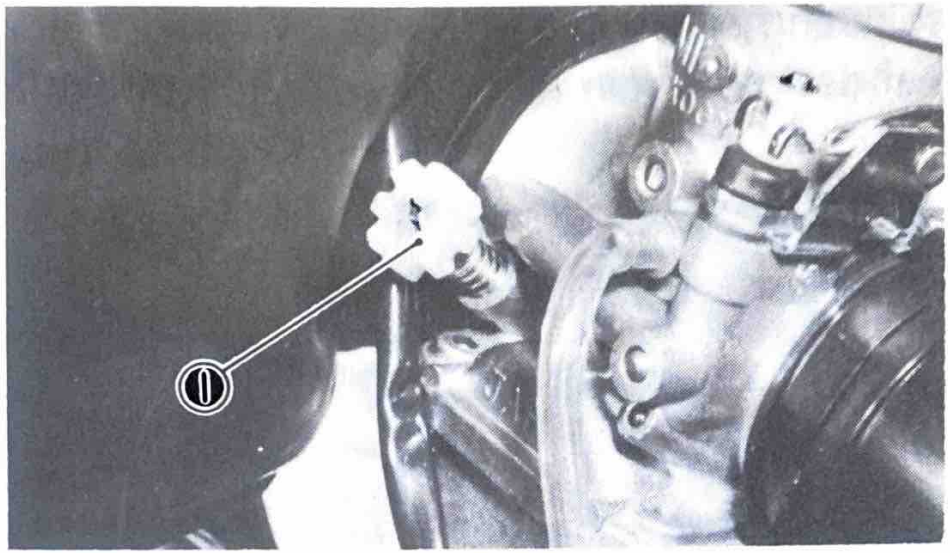

1. Air screw

1. Vis d'air

Idle air screw: Back out 1-1/2 turn.

Vis d'air du ralenti: 1 tour 1/2 en arrière

3. Turn the idle speed adjusting screw until idle is at desired r/min.

3. Visser la vis de réglage du régime de ralenti jusqu'à ce que le ralenti soit au régime désiré.

NOTE:

A lock nut is incorporated for positive retention of idle adjusting screw.

N.B.:

Un écrou de blocage est incorporé pour le maintien positif de la vis de réglage du ralenti.

4. Turn the idle air mixture screw in or out until idle speed is at highest r/min.

4. Visser ou dévisser la vis du mélange d'air de ralenti jusqu'à ce que le régime de ralenti soit le plus élevé possible.

5. Turn the idle speed adjusting screw in or out until idle speed is at desired r/min.

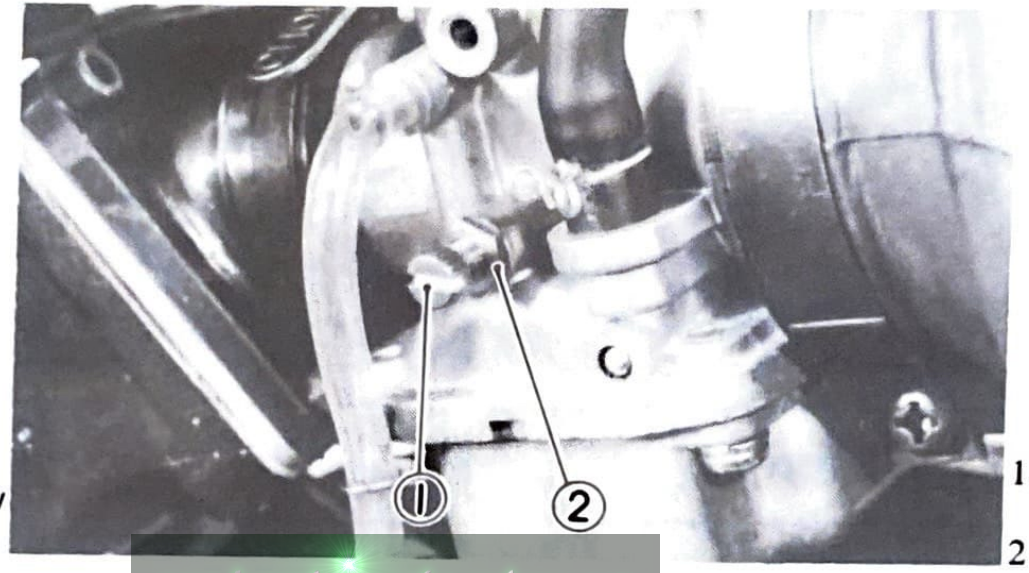

1. Idle speed adjusting screw
2. Lock nut

www.legends-yamaha-enduros.com

NOTE:

Idle air mixture and idle speed adjustment screws should be so adjusted that engine response from idle position is rapid and without hesitation.

Idle speed: As desired.

5. Visser ou dévisser la vis de réglage régime de ralenti jusqu'à ce que le ralenti soit au régime désiré.

1. Vis de réglage du régime de ralenti
2. Ecrou de blocage

N.B.:

La vis de mélange d'air ralenti et la vis réglage du régime de ralenti doivent être réglées de manière à ce que la réponse moteur à partir de la position de ralenti fasse rapidement et sand hésitation.

Régime de ralenti: Comme désiré

If the engine, when warm, hesitates after adjusting as described, turn the idle air mixture screw in or out in 1/4 turn increments until the problem is eliminated.

AIR FILTER

Removal

1. Remove the Phillips-head screw (4) and remove filter case cover.
2. Remove the air filter from the filter case.
3. Slip the filter from the guide.

Si le moteur, une fois chaud, hésite après le réglage décrit ci-dessus, visser ou dévisser la vis du mélange d'air de ralenti par passes de 1/4 de tour jusqu'à ce que le problème soit éliminé.

FILTRE A AIR

Dépose

1. Enlever la vis à tête Phillips (4) et enlever le couvercle du boîtier du filtre.
2. Retirer le filtre à air de son boîtier.
3. Enlever le filtre du guide.

www.legends-yamaha-enduros.com

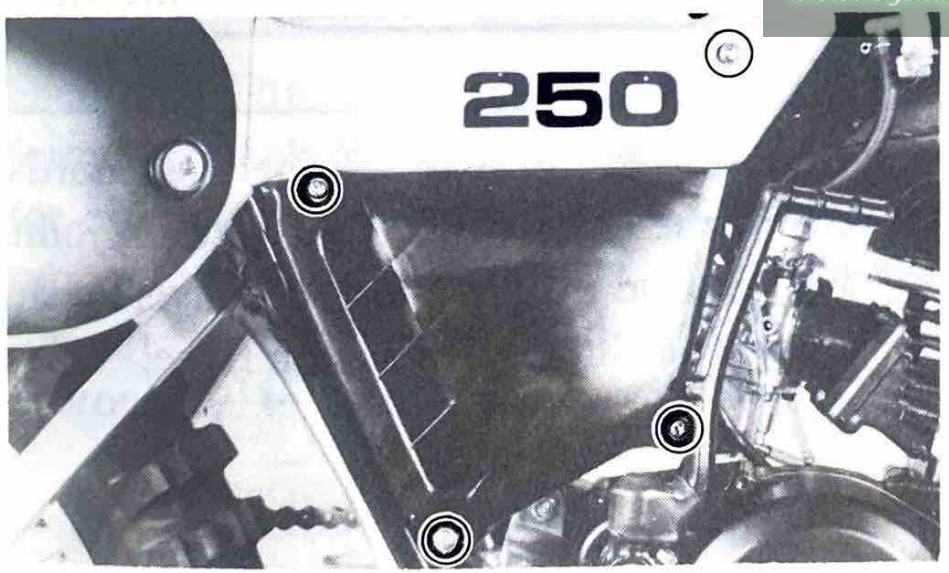

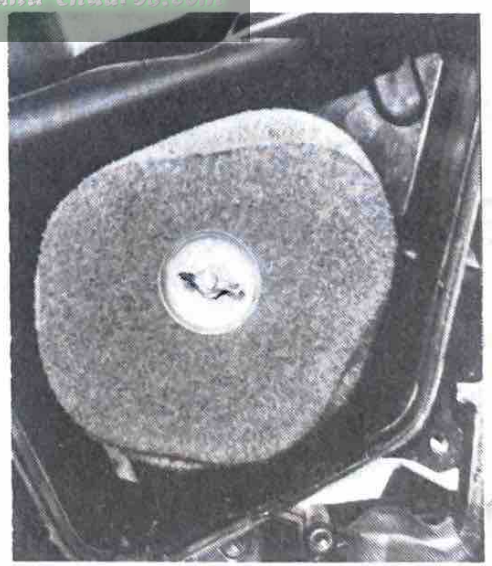

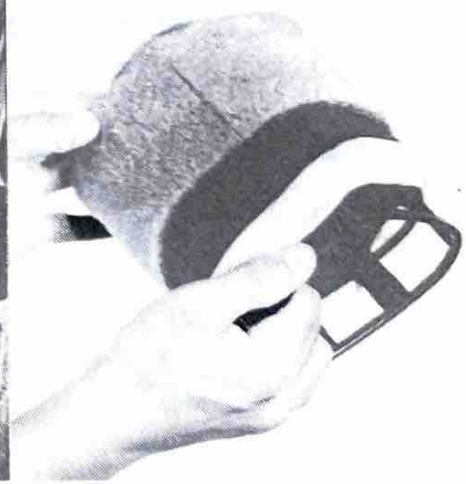

Cleaning

1. Wash the filter gently, but throughly, in solvent.
2. Squeeze the excess solvent out of the filter and let dry.
3. Pour a small quantity of 30W motor oil onto the filter and work thoroughly into the porous foam material.
4. Re-insert the guide into the filter.

NOTE:

In order to function properly, the element must be damp with oil at all times but not "dripping" with oil.

5. Coat the sealing edges of the filter with light grease. This will provide an air-tight seal between the filter case cover and filter seat.

Nettoyage

1. Nettoyer le filtre doucement, m soigneusement, dans du solvant.
2. Chasser l'excès de solvant en press l'élément et le laisser sécher.
3. Verser une petite quantité d'hu moteur 30W sur le filtre et la fa pénétrer dans les pores du caoutcho mousse.
4. Réinsérer le guide dans le filtre.

N.B.:

Pour fonctionner corretement, l'élement filtre doit toujours être imprégné d'huile m pas dégoutter.

5. Enduire de graisse fluide les bo d'étanchéité du filtre. Ceci fera un jo hermétique à l'air entre le couvercle boîtier de filtre et le siège du filtre.

www.legends-yamaha-endur

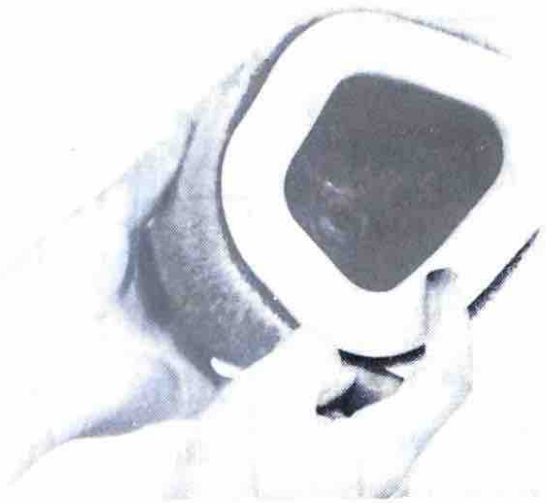

6. Reinstall the filter assembly and parts removed for access.

NOTE:

Each time filter element maintenance is performed, check the air inlet to the filter case for obstructions. Check the air cleaner joint rubber to the carburetor and manifold fittings for an air-tight seal. Tighten all fittings thoroughly to avoid the possibility of un-

6. Remettre en place le filtre complet et les pièces enlevées pour y accéder.

www.legends-yamaha-enduros.com

N.B.:

Chaque fois que l'entretien de l'élément du filtre est fait, contrôler si l'admission d'air vers le boîtier du filtre n'est pas obstruée. Contrôler le joint en caoutchouc du carburateur au filtre à air et les serrages de la tubulure pour un joint hermétique à l'air. Serrer soigneusement tous les ajustages pour

filtered air entering the engine.

CAUTION:

Never operate the engine with the air filter element removed. This will allow unfiltered air to enter causing rapid wear and possible engine damage. Additionally, operation without the filter element will affect carburetor jetting with subsequent poor performance and possible engine overheating.

éviter que de l'air non filtré puisse entrer d
le moteur.

ATTENTION:

**Ne jamais faire fonctionner le moteur sa
le filtre à air. Ceci laisserait de l'air n
filtré dans le moteur, ce qui entrainer
son usure rapide et peut être des do
mages. De plus, un fonctionnement sa
l'élément du filtre influencerait le régla
du carburateur, ce qui se traduirait par u
mauvais fonctionnement et une surchauf
possible du moteur.**

www.legends-yamaha-enduros.com

CLUTCH

Mechanism adjustment

1. Fully loosen the cable in-line length adjuster lock nut and screw in the adjuster until tight.

EMBRAYAGE

Réglage du mécanisme

1. Desserrer complètement l'écrou
blocage du dispositif de réglage d
longueur du câble et visser le dispo

2. Turn the handle lever adjuster in.
3. Loosen the rear brake and remove the foot peg. Remove the kick starter crank.
4. Drain the transmission oil and remove the crankcase cover (R).
5. Loosen the clutch mechanism adjuster lock nut.

de réglage jusqu'à ce que le câble soit tendu.
2. Visser le dispositif de réglage du levier au guidon.
3. Desserrer le frein arrière et enlever le repose-pied. Enlever le levier du kick starter.
4. Vidanger l'huile de la boîte à vitesses et enlever le couvercle de carter (D).
5. Desserrer l'écrou de blocage du dispositif de réglage du mécanisme d'embrayage.

www.legends-yamaha-enduros.com

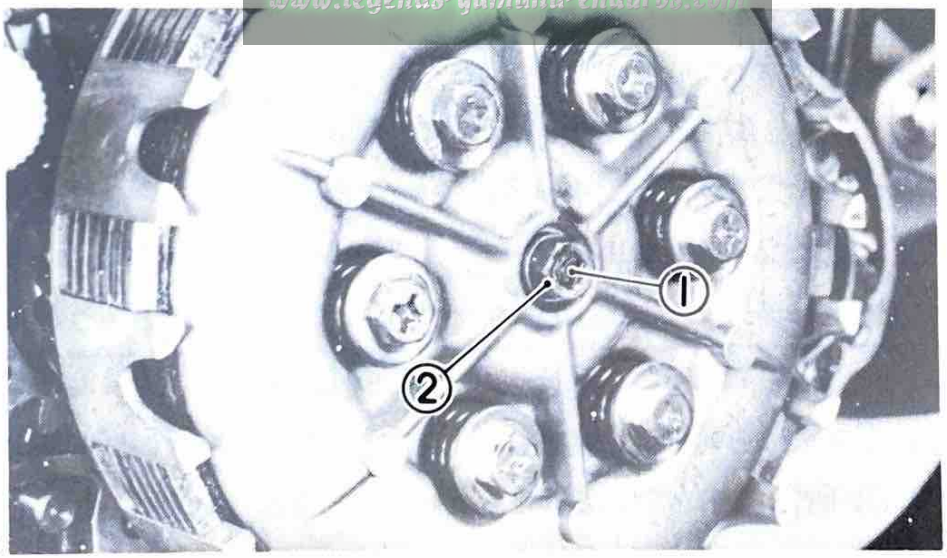

1. Adjuster
2. Lock nut

1. Vis de réglage
2. Ecrou de blocage

6. Push the push lever toward the front with your finger until it stops. With the push lever in this position, turn the adjuster in until the push lever center and crankcase match mark are aligned. Tighten the lock nut.

Tightening torque:
8 Nm (0.8 m-kg, 6 ft-lb)

6. Pousser vers l'avant avec votre doi levier de débrayage jusqu'à ce s'arrête. Avec le levier de débra dans cette position, visser le dispositi réglage jusqu'à ce que le centre du le de débrayage et le repère d'alignem du carter soient alignés.

Couple de serrage: 8 Nm (0,8 m-kg)

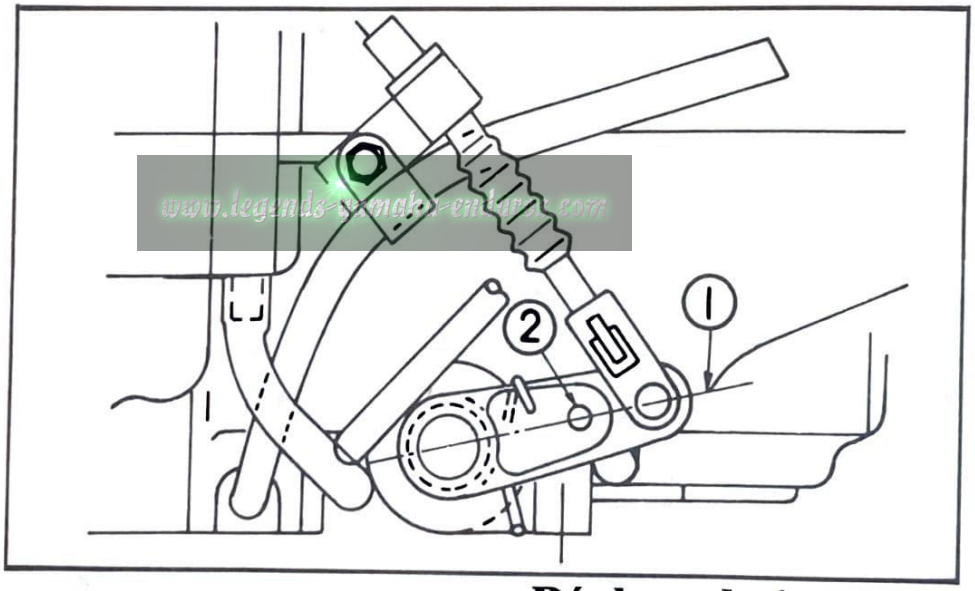

1. Push lever center
2. Case match mark

1. Centre du levier
2. Repère du carter d'alignem

Freeplay adjustment

1. Loosen either the handle lever adjuster lock nut or the cable in-line length adjuster lock nut.

Réglage du jeu

1. Desserrer soit l'ecrou de blocage dispositif de réglage du levier au gui soit l'écrou de blocage du dispositif

Next, turn the length adjuster either in or out until proper lever freeplay is achieved.

réglage de la longueur du câble.
En suite, visser ou dévisser le dispositif de réglage de la longueur du câble jusqu'à ce que le jeu correct du levier soit obtenu.

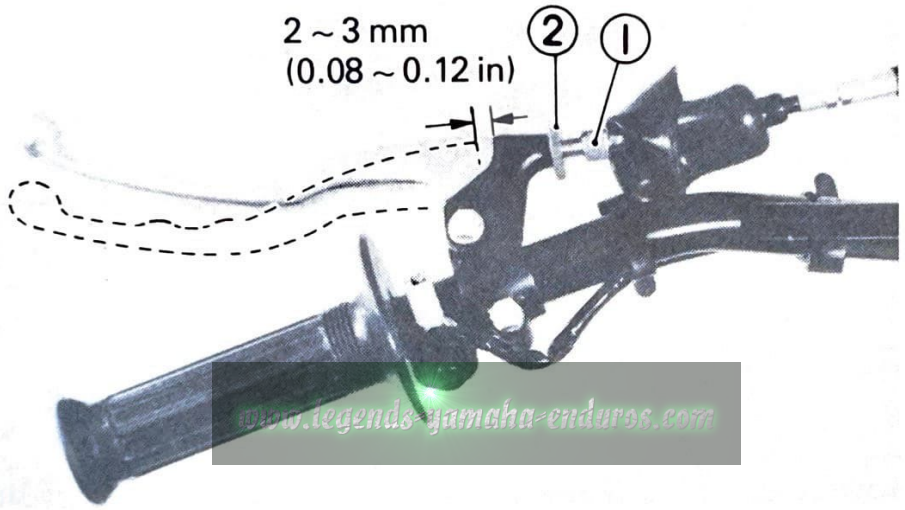

1. Adjuster
2. Lock nut

1. Vis de réglage
2. Ecrou de blocage

Front brake

Front brake should be adjusted to suit rider preference with a minimum cable slack of 5 ~ 8 mm play at the brake lever pivot point.
Adjustment is accomplished at one of two places; either the handle lever holder or the front brake hub.

Frein avant

Le pilote peut régler le frein avant à sa convenance, pourvu que le câble ait un jeu d'au moins 5 ~ 8 mms. au point de pivotement du levier de frein.
Le réglage peut être effectué en deux point: soit au support de levier de frein, soit au plateau porte-segments du frein avant.

1. Loosen the adjuster lock nut.
2. Turn the cable length adjuster in or out until adjustment is suitable.
3. Tighten the adjuster lock nut.

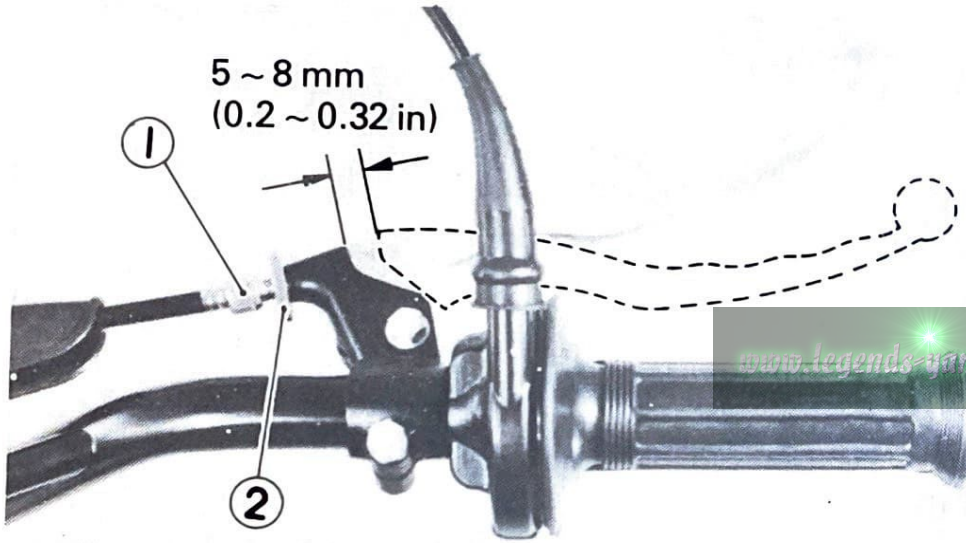

1. Adjuster
2. Lock nut

Rear brake

Adjust rear brake pedal play to suit, providing a minimum of 20 ~ 30 mm (0.8 ~ 1.2 in) freeplay.

1. Desserrer l'écrou de blocage de la vis de réglage.
2. Visser ou dévisser la vis de réglage de façon à donner au câble le jeu approprié.
3. Resserrer l'écrou de blocage de la vis de réglage.

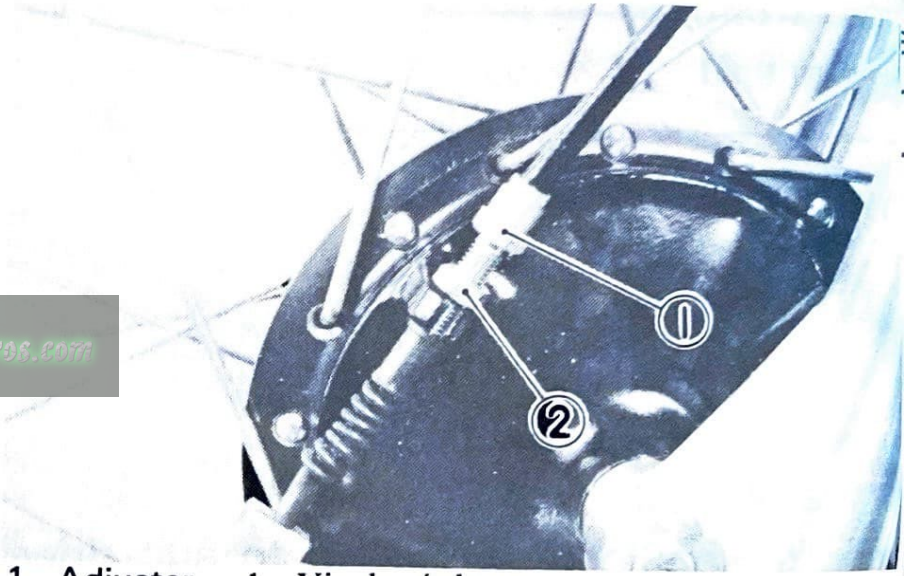

1. Vis de réglage
2. Ecrou de blocage

Frein arrière

Le pilote peut régler la course de la pédale de frein arrière à sa convenance, pourvu que la pédale présente une course morte d'au moins 20 ~ 30 mm.

www.legends-yamaha-enduros.com

Adjustment is accomplished as follows:
Turn the adjusting nut on the rear brake ferrule in or out until brake pedal freeplay is suitable.

NOTE:
Rear brake pedal adjustment must be checked whenever chain is adjusted or rear wheel is removed and then re-installed.

Le réglage effecture comme suit:
Visser ou dévisser l'écrou de réglage du frein arrière, de façon à donner à la pédale le jeu approprié.

N.B.:
Apres chaque réglage de la chaîne ou chaque le montage de la roue arrière, il est nécessaire de contrôler le réglage de la pédale de frein arrière.

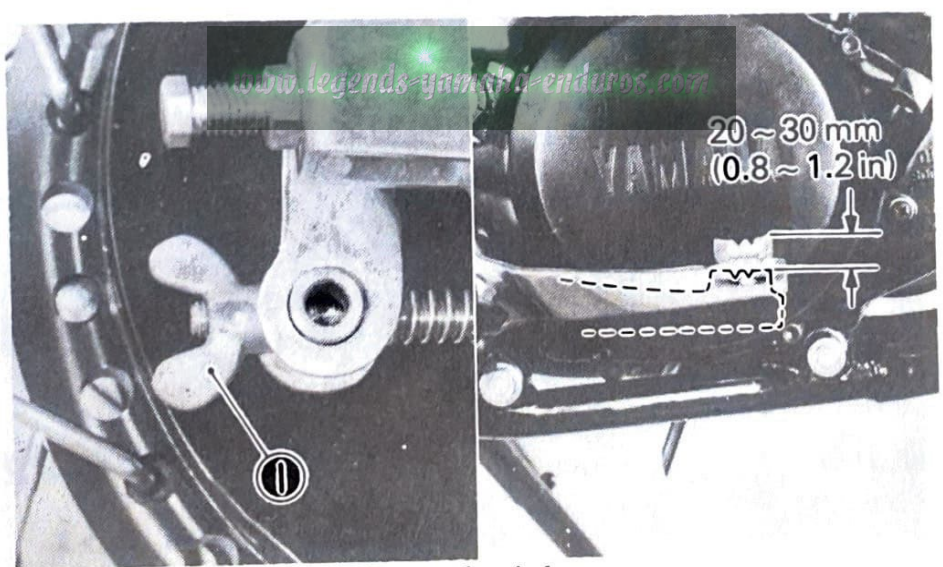

www.legends-yamaha-enduros.com

1. Adjusting nut 1. Ecrou de réglage

Drive chain tension check

Inspect the drive chain with both tires touching the ground. Check the tension at the position shown in the illustration. The normal vertical deflection is approximately 10 ~ 15 mm (0.39 ~ 0.59 in). If the deflection exceeds 15 mm (0.59 in) adjust the chain tension.

Contrôle de la tension de la chaîne transmission

Pour vérifier la chaîne, les deux pneus vent reposer sur le sol. Mesurer la tensi l'endroit indiqué sur l'illustration. La ch doit présenter une flèche verticale d'env 10 ~ 15 mm. Si la flèche dépasse 15 retendre la chaîne.

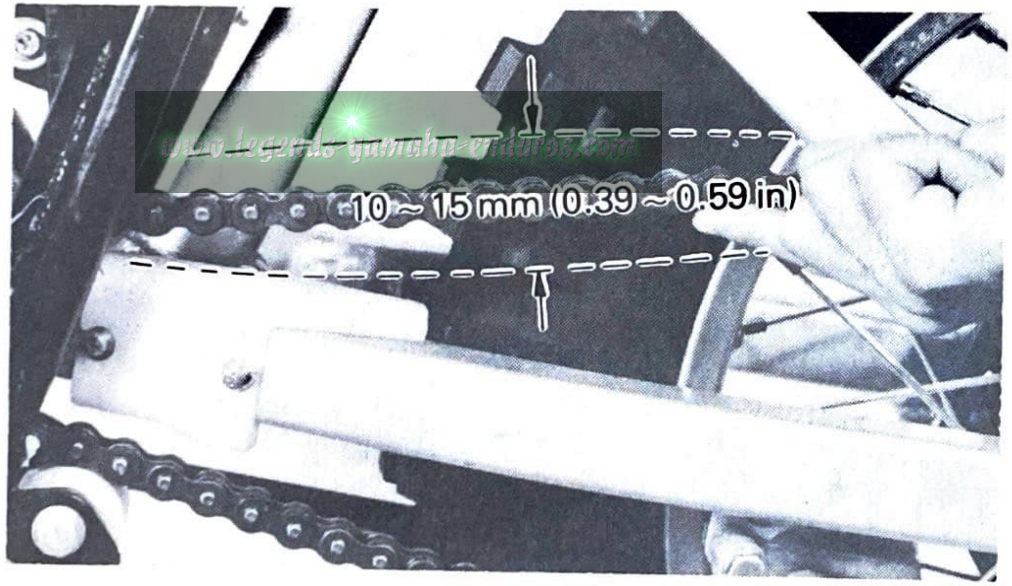

www.legends-yamaha-enduro.com

Adjustment

1. Loosen axle securing nut while holding the opposite side with a screwdriver.
2. Turn adjusting bolts left and right until the adjust marks on the adjusters are aligned with the adjust marks on each side of the swing arm. Tighten lock nuts on adjusting bolts.

Réglage

1. Devisser l'écrou de fixation de l'axe tout en tenant le côté opposé avec un tournevis.
2. Visser les boulons de réglage droit et gauche jusqu'à ce que les repères de régrage sur les dispositifs de réglage soient alignés avec les repères de réglage sur chaque côté du bras oscillant. Serrer les écrous de blocage sur les boulons de réglage.

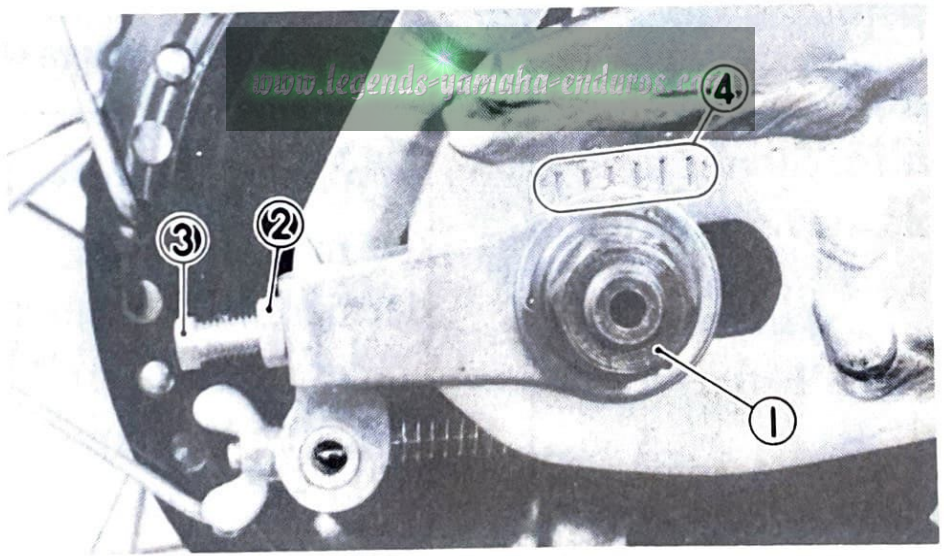

1. Axle securing nut
2. Lock nut
3. Adjusting bolt
4. Adjust mark

1. Ecrou de fixation de l'axe
2. Ecrou de blocage
3. Boulon de reglage
4. Repere de reglage

3. Tighten the rear axle securing nut.

Torque: 80 Nm (8.0 m-kg, 58 ft-lb)

4. Check brake pedal freeplay.

CAUTION:

Whenever the chain is adjusted and/or the rear wheel is removed, always check during reassembly:

1. **Rear axle alignments.**
2. **Brake pedal free play.**

FRONT FORKS

This machine employs the newly developed air suspension whose front fork inner tube is furnished with a cap bolt having a valve which can adjust the interior air compression for varied spring characteristics.

This suspension features:

www.legende-yamaha-enduro.com

3. Serrer l'écrou de fixation de l arrière.

Torque: 80 Nm (8,0 m-kg)

4. Verifier le jeu de la pedale de frein.

ATTENTION:

Chaque fois qu'on a réglé la tension de chaine et/ou démonté la roue arrière, fa attention aux points suivants lors remontage:

1. **Alignement de l'axe de roue arrière**
2. **Course morte de la pedale de frein**

FOURCHE AVANT

Ce modèle utilise la suspension à air c dernièrement dont le tube intérieur de f che est muni d'un boulon-capuchon com nant une soupape qui peut régler la pres de l'air intérieur pour des différe caractéristiques de ressort.

Cette suspension se caractérise par:

1. Adjustment of air pressure makes possible a free choice of spring characteristics.
2. Spring characteristics peculiar to the air suspension helps a great deal to give the rider greater comfort and less fatigue.

CAUTION:

To prevent an accidental explosion of air, the following instructions should be observed:

1. **Use only air or nitrogen for filling. Never use any other gas. An explosion may result.**
2. **Never throw the air shock absorber into fire.**
3. **Before removing the air shock absorbers out from the front forks, be sure to extract the air from the air chamber completely.**

1. Un réglage de la pression de l'air qui rend possible un libre choix des caractéristiques du ressort.
2. Les caractéristiques de ressort particulières à la suspension à air aident grandement à donner au conducteur un plus grand confort et moins de fatigue.

ATTENTION:

Pour éviter une explosion accidentelle de l'air, les instructions suivantes doivent être observées:

1. **Utiliser seulement de l'air ou de l'azote pour le remplissage. Ne jamais utiliser un autre gaz. Une explosion peut en résulter.**
2. **Ne jamais jeter l'amortisseur à gaz dans du feu.**
3. **Avant d'enlever les amortisseurs à air hors de la fourche avant, être sûr d'avoir complètement extrait l'air de la chambre à air.**

www.legends-yamaha-enduros.com

Fork oil replacement

1. With the front wheel raised off the floor with a suitable frame stand.
2. Remove the rubber cap and valve cap.

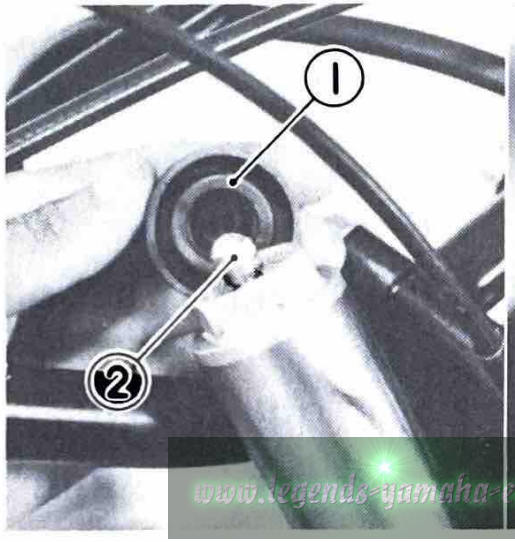

1. Rubber cap
2. Valve cap

3. Using a slotted-head screwdriver, press the valve and keep it open for more than 3 seconds so that the air can be let out from the inner tube.

NOTE:

When the air has to be extracted from the tube extract little by little. If not, oil stout out together with the air, causing harm to you.

Remplacement de l'huile de fourche

1. Elever la roue avant avec un support d cadre convenable.
2. Enlever le capuchon en caoutchouc situ sur.

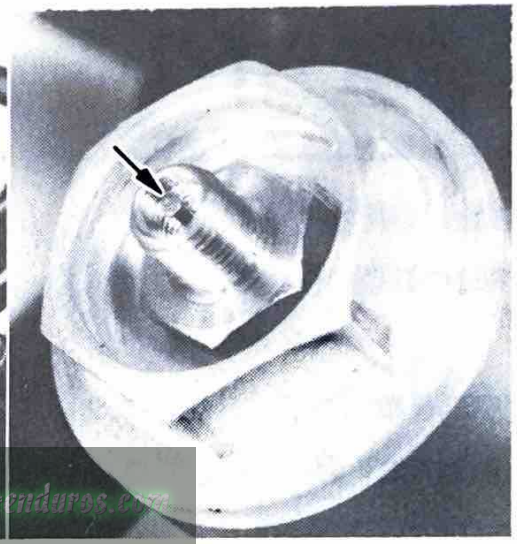

1. Capuchon de caoutchouc
2. Capuchon de soupape

3. A l'aide d'un tournevis à tête plate, a puyer sur la soupape et la laisser ouve pendant plus de 3 secondes de manièr ce que l'air puisse s'échapper du tu intérieur.

N.B.:

Quand l'air doit être extrait du tube, l'e traire petit à petit. Sans cela, l'huile sor vivement avec l'air, ce qui est dangereux.

www.legends-yamaha-enduros.com

4. Remove the cap bolt assembly.
5. Remove drain screw from each outer tube open container under each drain hole.

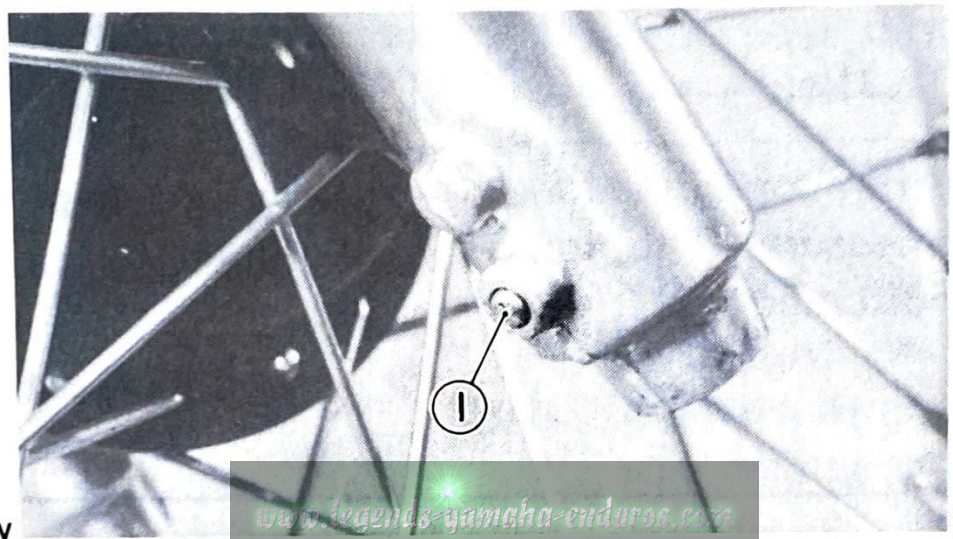

1. Drain screw

www.legends-yamaha-enduros.com

6. After most of oil has drained, slowly raise and lower outer tubes to pump out remaining oil.
7. Install drain screws.

NOTE:

Check gasket, replace if damaged.

4. Enlever le boulon-capuchon complet.
5. Enlever la vis de vidange de chaque tube extérieur et mettre un récipient ouvert sous chaque trou de vidange.

1. Vis de vidange

6. Une fois que la plus grande partie de l'huile s'est écoulée, lever et baisser lentement les tubes extérieurs pour pomper l'huile restante.
7. Mettre en place les vis de vidange.

N.B.:

Contrôler les joints, les remplacer s'ils sont endommagés.

8. Measure correct amount of oil and pour into each leg.

Recommended oil:
SAE #15W motor oil
Oil quantity: 364 cm³ (12.31 oz)

9. Measure the oil level from top of the fork tube with a tape measure. The fork tubes must be fully bottomed.

8. Mesurer la quantité correcte d'huile verser dans chaque bras.

Huile recommandée:
Huile moteur SAE #15W
Quantité d'huile: 364 cm³

9. Mesurer le niveau d'huile par le hau tube de fourche avec un ruban mesure. Les tubes de fourche doi avoir leurs extrémités libres.

www.legends-yamaha-enduros.com

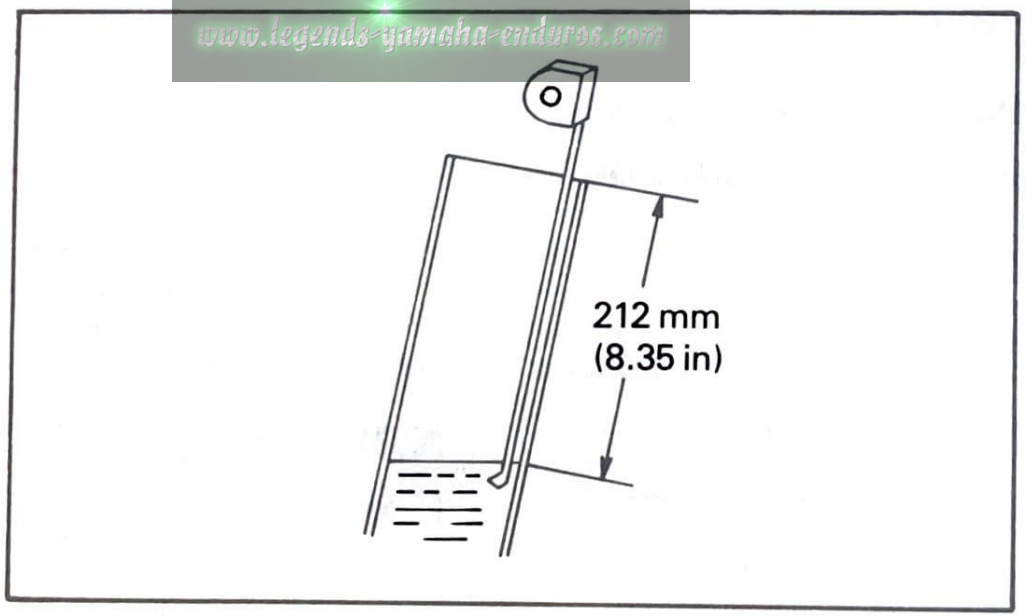

NOTE:

Select the weight oil that suits local conditions and your preference (lighter for less damping, heavier for more damping).

10. After filling, slowly pump the outer tubes up and down to distribute the oil.
11. Inspect the O-ring on cap bolt and replace if damaged.

N.B.:

Sélectionner la densité de l'huile qui convient aux conditions locales et à votre préférence (moins dense pour moins d'amortissement, plus dense pour plus d'amortissement).

10. Après le remplissage, pomper en levant et baissant lentement les tubes extérieurs pour distribuer l'huile.
11. Contrôler les joints toriques des boulons-capuchons et les remplacer s'ils sont endommagés.

www.legends-yamaha-enduros.com

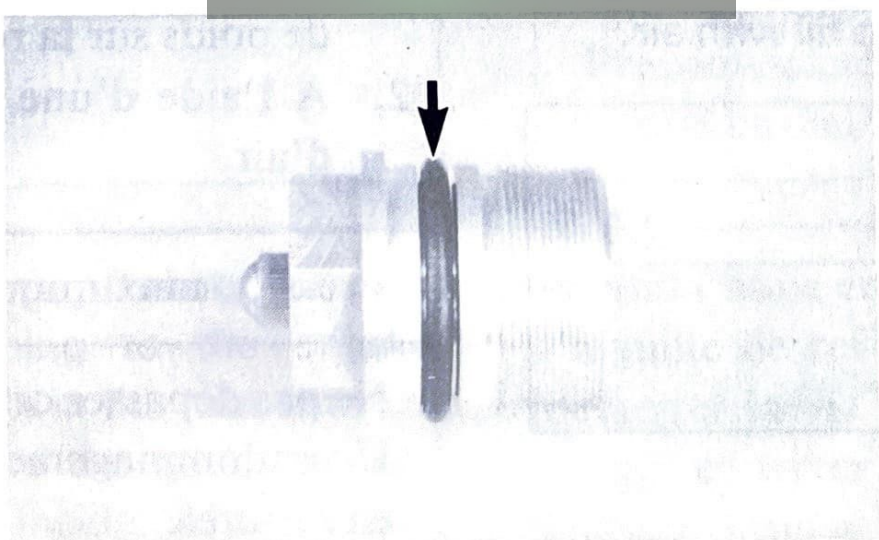

12. Install cap bolt and torque to specification.

Tightening torque: 23 Nm (2.3 m-kg, 16.5 ft-lb)

Air pressure adjustment

For proper damping effects, the sealed air pressure must be maintained at the following levels. Both forks must have the same pressure.

1. Place a suitable stand under the engine to keep the front of machine raised off the floor. No weight on front wheel.
2. Using a manual air pump fill with air.

Maximum air pressure: 2.5 kg/cm² (35.6 psi)
Do not exceed this amount. Damage to seals will result.

www.legends-yamaha-enduros.com

12. Mettre en place les boulons-capuch et les serrer au couple spécifié.

Couple de serrage: 23 Nm (2,3 m-kg)

Réglage de la pression de l'air

Pour des effets d'amortissement correct pression étanche de l'air doit être maint aux niveaux suivants. Les deux bras doi avoir la même pression.

1. Afin que l'avant de la machine surélevé, disposer une béquille propriée sous le moteur. Ne pas p de poids sur la roue avant.
2. A l'aide d'une pompe à main, ren d'air.

Pression maximum de l'air: 2,5 kg/cm
Ne pas dépasser cette valeur. Un endommagement des joints pourra en résulter.

3. Using the air check gauge, adjust the air pressure to specification.

3. En utilisant la jauge de pression d'air, régler la pression de l'air à la valeur spécifiée.

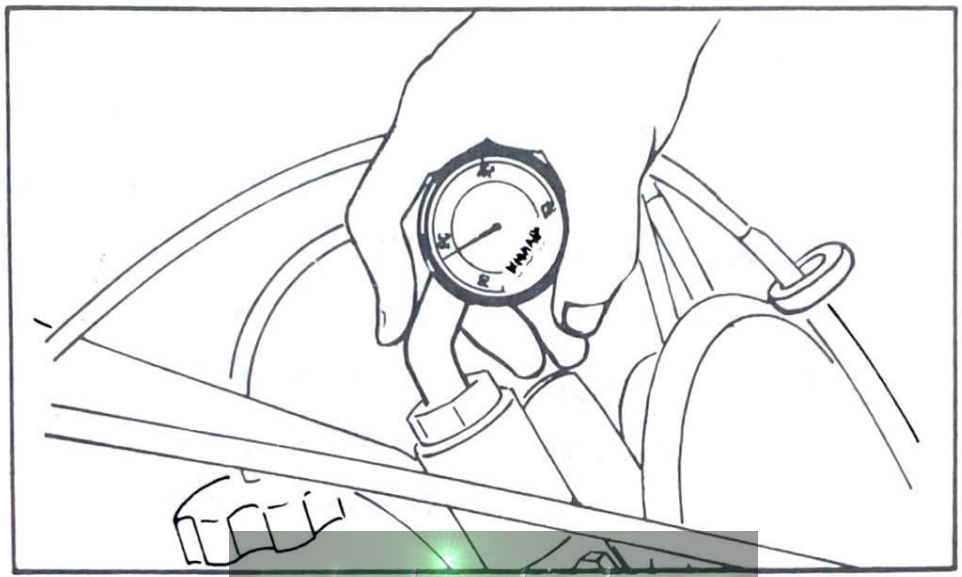

www.legends-yamaha-enduros.com

Standard air pressure:
0.8 kg/cm² (11.2 psi)

Pression standard de l'air:
0,8 kg/cm²

NOTE:

When oil enters the gauge, thereby keeping the needle from returning to the original positive, loosen the screw in the rubber at the gauge mouth, and shake the gauge several times to remove the oil inside. After making

N.B.:

Quand l'huile entre la jauge, empêchant ainsi l'aiguille de revenir à sa position de départ, desserrer la vis du manchon à l'entree de la jauge, et serrer la jauge plusieurs fois pour chasser l'huile qui est à l'intérieur. Après

sure of the needle being at the original position, retighten the screw.

4. The difference between both right and left tubes should be 0.1 kg/cm² (1.42 psi) or less.

Front fork spring replacement

In addition to the standard type, two different type fork spring are sold. A proper spring should be selected according to the conditions of a racing course or the weight of the rider.

s'être assuré que l'aiguille est à sa position départ, reserrer la vis.

4. La différence de pression entre les tub droit et gauche doit être au maximum 0,1 kg/cm².

Changement des ressorts de fourche avant

En plus du type standard, deux typ différents de ressorts de fourche avant so vendus. Un type correct doit être sélection suivant les conditions d'une course ou poids du pilote.

www.legends-yamaha-enduros.com

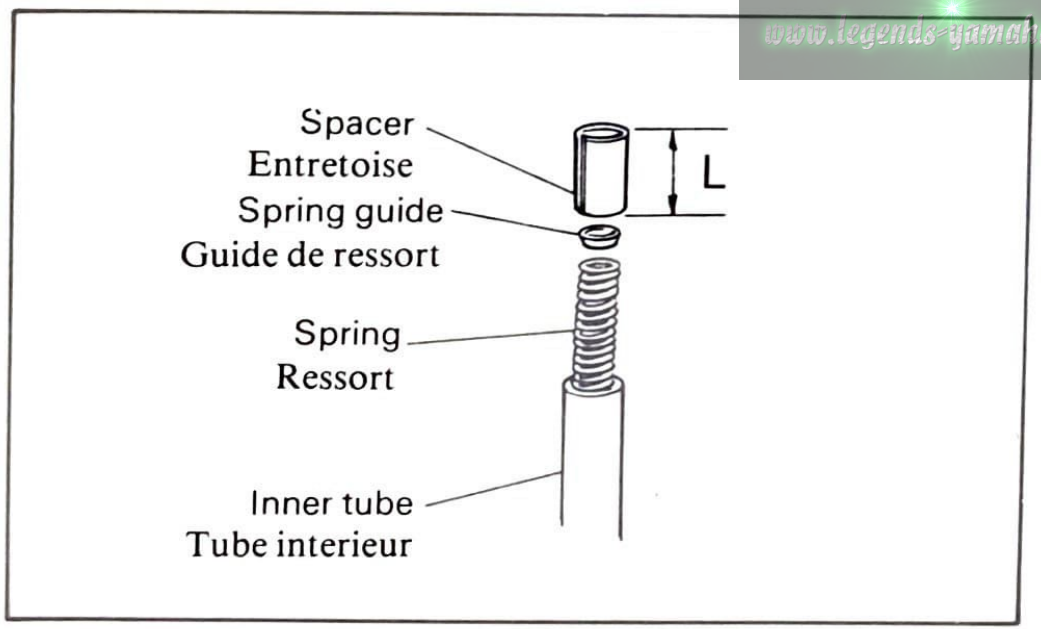

Type / Type		Part No. / No. de piece	Spring rate (kg/mm) / Constante de ressort (kg/mm)	I.D. mark / Repere d'identification*
Light Duty / Utilisation normale	Spring / Ressort	2X4-23141-10	K = 0.214	
	Spacer / Entoretoise	1W4-23118-L0	—	L = 50 mm
STD / Standard	Spring / Ressort	2X4-23141-00	K = 0.268	
	Spacer / Entoretoise	1W4-23118-L0	—	L = 50 mm
Heavy Duty / Utilisation intensive	Spring / Ressort	2X4-23141-20	K = 0.333	
	Spacer / Entoretoise	1W4-23118-L0	—	L = 50 mm

Steering head adjustment

1. With front wheel elevated, grab bottoms of fork legs and gently push and pull to check steering head free play. There should be no noticeable free play.
2. To adjust, first loosen upper stem pinch bolt.

Réglage de la tête de fourche

1. Caler l'avant de la machine de manière à écarter la roue avant du sol. Saisir les bras de fourche par le bas, et les secouer doucement d'avant en arrière pour détecter le jeu éventuel dans la tête de fourche. On ne doit constater pratiquement aucun jeu inutile.
2. Avant de régler le jeu, il faut desserrer le boulon du collier de serrage de tête de fourche.

www.legends-yamaha-enduros.com

3. Loosen steering fitting bolt.
4. Use steering nut wrench to tighten ring nut. Tighten until free play is eliminated.

NOTE:

Forks must swing from lock to lock without binding or catching.

3. Desserrer le boulon fixant la tige direction.
4. Rattraper le jeu inutile en serrant l'éc annulaire à l'aide de la clef spéc destinée à cet usage.

N.B.:

Aprés rattrapage du jeu, la fourche doit core pouvoir pivoter librement de buté butée (on ne doit sentir aucune résista anormale).

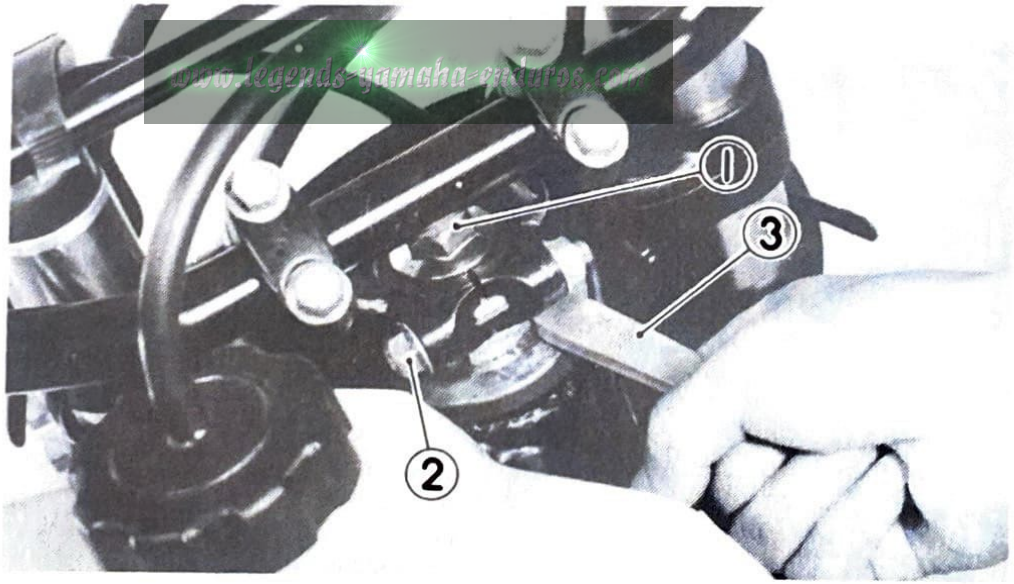

1. Steering fitting bolt
2. Stem pinch bolt
3. Steering nut wrench

1. Boulon de fixation de tige de direction
2. Boulon du collier serrage de téte de fourche
3. Clé d'écrou de direction

5. Tighten fitting bolt and torque to specification.

Fitting bolt torque:
95 Nm (9.5 m-kg, 68 ft-lb)

6. Tighten pinch bolt at fork crown and torque to specification.

Stem pinch bolt torque:
23 Nm (2.3 m-kg, 17 ft-lb)

5. Visser le boulon de fixation et le serrer au couple spécifié.

Couple de serrage pour le boulon de
95 Nm (9,5 m-kg)

6. Resserrer au couple spécifié le boulon du collier de serrage de tête de fourche.

Couple de serrage pour le boulon du collier de serrage de tête de fourche:
23 Nm (2,3 m-kg)

www.legends-yamaha-enduros.com

REAR SHOCK (MONOCROSS SUSPENSION "DE CARBON" SYSTEM)

WARNING:
This shock absorber contains highly compressed nitrogen gas.
Read and understand the following information before handling the shock absorber. The manufacturer can not be held responsible for property

AMORTISSEUR ARRIERE (SUSPENSION MONOCROSS, SYSTEME "DE CARBON")

AVERTISSEMENT:
Cet amortisseur contient de l'azote fortement comprimé. Lire et comprendre les renseignements suivants avant de manipuler l'amortisseur. Le fabricant ne peut pas être tenu pour responsables des

damage or personal injury that may result from improper handling.

1. Do not tamper or attempt to open the cylinder assembly.
2. Do not subject shock absorber to an open frame or other high heat. This may cause that nuit to explode due to excessive gas pressure.
3. Do not deform or damage the cylinder in any way. Cylinder damage will result in poor damping performance.
4. Handle it with great care, for a score or scratch in the piston rod sliding portion will cause oil leakage.
5. Never remove the plug on the cylinder bottom. Injury may result.

dommages ou blessures qui peuv résulter d'une manipulation incorrecte.

1. Ne pas toucher ou essayer d'ouvrir cylindre.
2. Ne pas soumettre l'amortisseur à u flamme vive ou à toute autre source chaleur. Ceci pourrait faire éclater filetage, par le fait d'une pression e cessive du gaz.
3. Ne pas déformer ou endommager cylindre de quelque manière que soit. Un endommagement du cylind entraînerait un mauvais effet d'amo tissement.
4. Le manipuler avec une gran prudence, car une rayure ou un éraflure dans la partie coulissante de tige du piston peuvent entraîner d fuites d'huile.
5. Ne jamais enlever le plot du bas d dylindre. Une blessure peut en résulte

www.legends-yamaha-enduros.com

Notes on Disposal (Yamaha dealers only)

Gas pressure must be released before disposing of shock absorber. To do so, drill a 2 ~ 3 mm (0.08 ~ 0.12 in) hole through the cylinder wall at a point 15 ~ 20 mm (0.6 ~ 0.8 in) above the bottom of the cylinder. At this time, wear eye protection to prevent eye damage from, escaping gas and/or metal chips.

WARNING:

To dispose of a damaged or worn-out shock absorber, take the unit to your Yamaha dealer for this disposal procedure.

Notes concernant la Destruction (Destruction seulement par les concessionnaires Yamaha)

La pression du gaz doit être libérée avant de jeter l'amortisseur. Pour cela, percer un trou de 2 à 3 mm à travers la paroi du cylindre en un point situé entre 15 et 20 mm audessus du bas du cylindre. A ce moment, porter des lunettes de protection pour éviter de se blesser les yeux avec le gaz qui s'échappe et/ou les débris de métal.

AVERTISSEMENT:

Pour détruire un amortisseur endommagé ou usé, amener la machine chez votre concessionnaire Yamaha pour cette procédure de destruction.

www.legende-yamaha-enduros.com

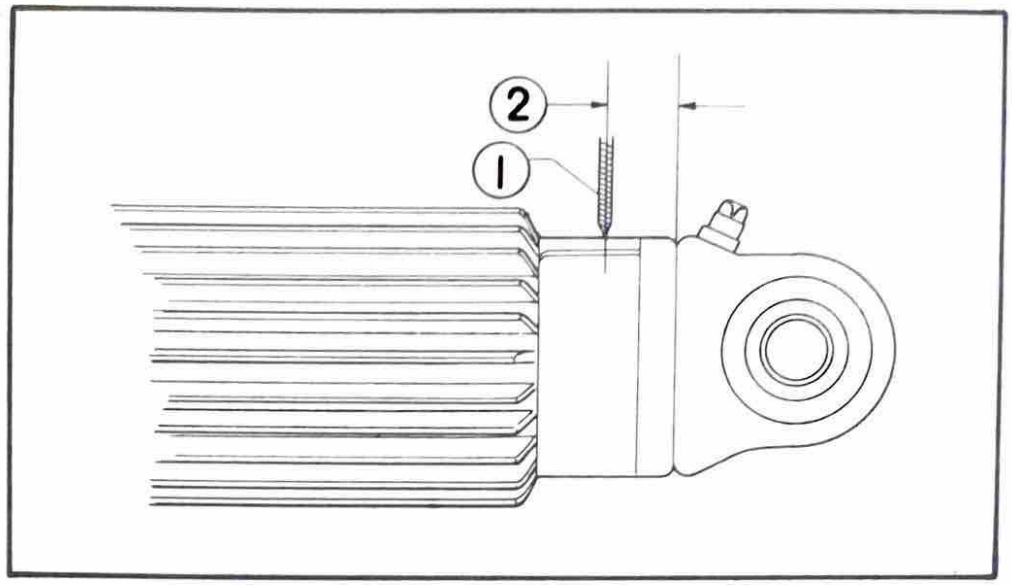

1. Drill 2 ~ 3 mm (0.08 ~ 0.12 inø)
2. 15 ~ 20 mm (0.6 ~ 0.8 in)

1. Trou de 2 ~ 3 mmø
2. 15 ~ 20 mm

Adjustment

- When bottoming feels excessive and too soft:
  1. Increase the spring pre-load
  2. Make damping performance stiffer
- When springing feels excessive and too hard:
  1. Decrease the spring pre-load
  2. Make damping performance softer

www.legends-yamaha-enduros.com

Réglage

- Quand la compression paraît excessi trop molle:
  1. Augmenter la charge préalable ressort
  2. Rendre l'effet d'amortissement plus
- Quand l'extension semble excessive et dure:
  1. Diminuer la charge préalable du ress
  2. Rendre l'effet d'amortissement mou

Damping performance

Adjustment can be made without removing the shock absorber.

Turn the adjuster with a slotted-head screwdriver through the hole provided one side of the frame.

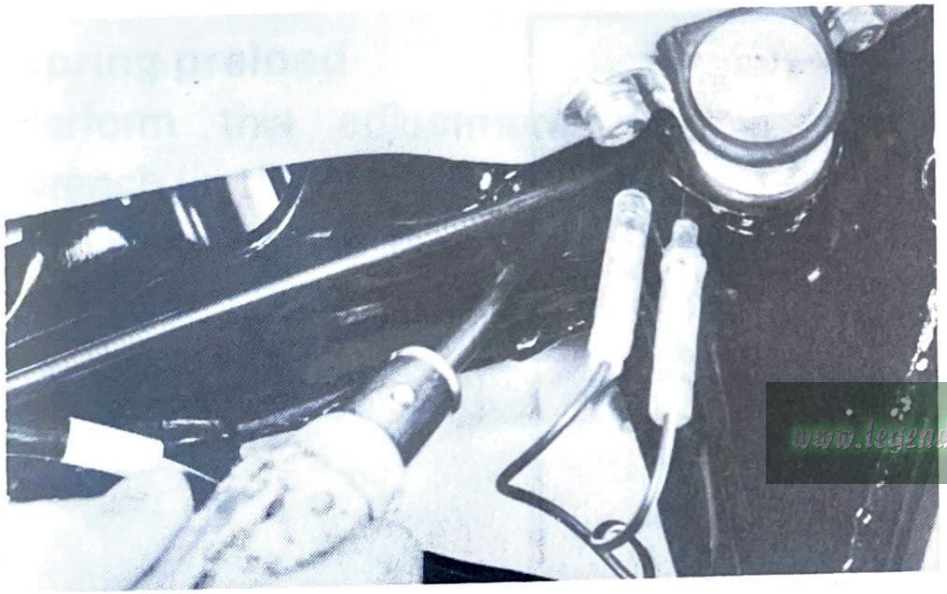

1. To make it softer, screw out the adjuster.

NOTE:

Turn the adjuster until it clicks. Minimum extent can be known by the position where turning suddenly feels heavy. Do not give any

Amortissement

Le réglage peut être fait sans enlever l'amortisseur. Tourner le dispositif de réglage avec un tournevis à tête plate passé à travers un des trous prévus du côté droit du cadre.

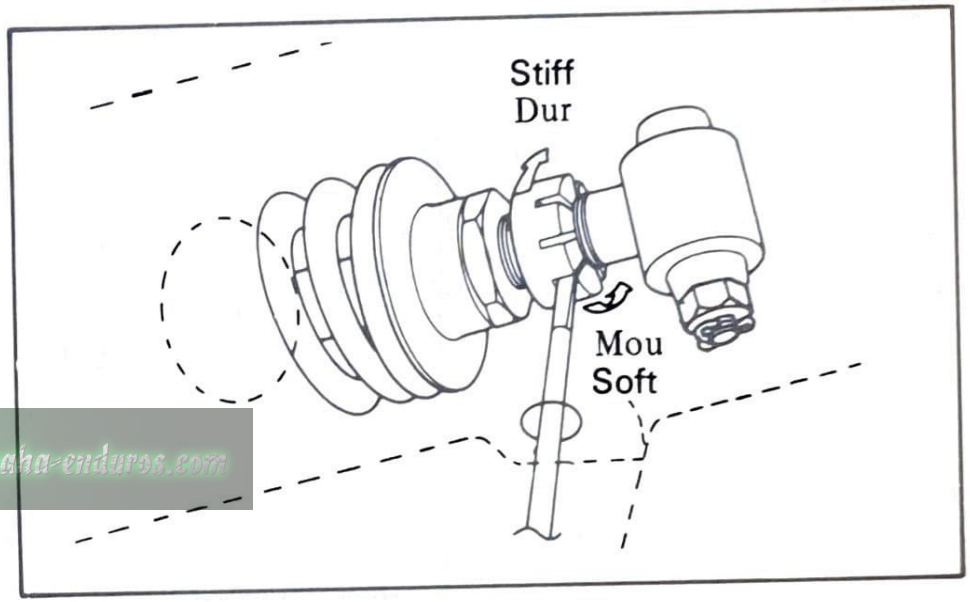

1. Pour un amortissement dur, visser le dispositif de réglage.

N.B.:

Faire tourner le dispositif de réglage jusqu'à ce qu'un déclic se fasse entendre. La longueur maximum peut être connue par la position où

www.legends-yamaha-enduros.com

further turns. The adjustable range covers approximately 12 notches from the standard position.

la rotation apparaît soudain dure. Ne tourner plus. L'étendue du réglage couvr proximatirement 12 encoches à partir position courante.

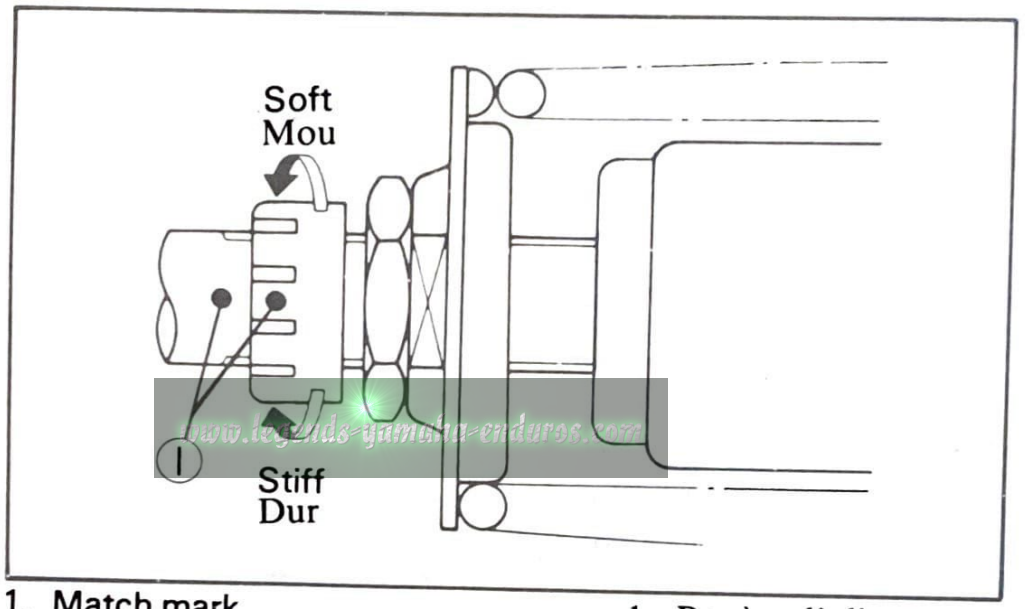

1. Match mark

1. Repère d'alignement

2. To make it softer, screw out the adjuster.

NOTE:

Turn the adjuster until it clicks.
Minimum extent can be known by the position where turning suddenly feels light.

2. Pour un amortissement mou, dévisse dispositif de réglage.

N.B.:

Faire tourner le dispositif de réglage jusq ce qu'un déclic se fasse entendre.

Do not give any farther torns.
The adjustable range covers approximately 12 notches from the standard position.

La longueur minimum peut être connue par la position où la rotation apparaît soudain molle. Ne pas tourner davantage. L'étendue du réglage couvre approximativement 12 encoches à partir de la position courante.

Spring preload

Perform this adjustment with a special wrench (in the owner's tool kit)

1. Remove the rear shock absorber. (See page 129)

Précharge du ressort

Faire ce réglage avec une clé spéciale (dans la trousse à outils du propriétaire).

1. Déposer l'amortisseur arrière. (Voir page 129)

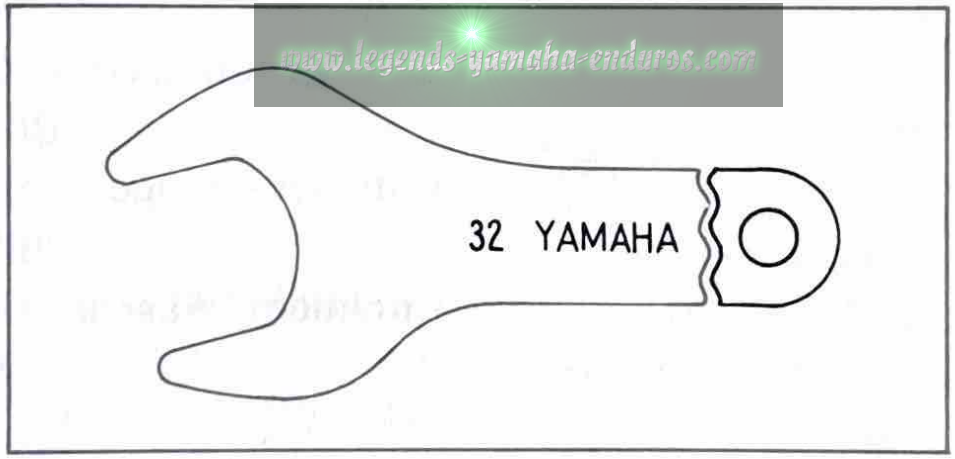

www.legends-yamaha-enduros.com

2. Loosen the adjuster lock nut.

2. Desserrer l'écrou de blocage du dispositif de réglage.

3. To increase fitting load, screw in the adjuster.
   To decrease fitting load, screw out the adjuster.
4. Tighten the lock nut by retaining the adjuster at turning position.

Tightening torque:
55 Nm (5.5 m-kg, 40.0 ft-lb)

NOTE:

Initial fitting:
308 mm (12.13 in)
Minimum adjustable extent:
298 mm (11.73 in)
Maximum adjustable extent:
308 mm (12.13 in)
Be sure to adjust within the above limits.

3. Pour augmenter la charge, visse dispositif de réglage.
   Pour diminuer la charge, dévisse dispositif de réglage.
4. Serrer l'écrou de blocage en retena dispositif de réglage à la posi voulue.

Couple de serrage: 55 Nm (5,5 m-kg)

N.B.:

Réglage initial de la longuer:
308 mm
Longuer réglage minimum:
298 mm
Longuer réglage maximum:
308 mm
Etre sûr de régler dans les limites ci-dessu

www.legends-yamaha-enduro.com

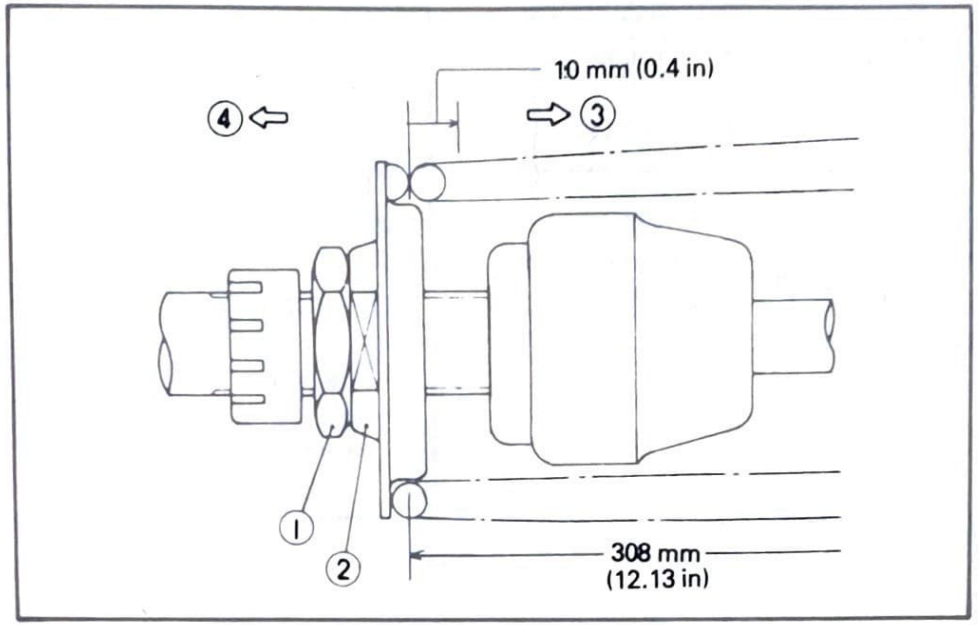

1. Lock nut
2. Adjuster
3. Increase
4. Decrease

1. Ecrou de blocage
2. Dispositif dè réglage
3. Augmenteur
4. Diminuer

Gas pressure

The gas pressure can be adjusted. For this adjustment, take the unit to your Authorized Yamaha dealer.

Rear shock spring replacement

In addition to the standard type two different type rear shock springs are sold. A proper type should be selected according to the conditions of a racing course or the weight of the rider.

www.legends-yamaha-enduros.com

Pression du gaz

La pression du gaz peut être réglée. Pour ce réglage apporter l'élément à votre concessionnaire Yamaha a gréé.

Changement de ressort d'amortisseurs arrière

En plus du type standard, deux types différents de ressorts d'amortisseur arrière sont vendus. Un type correct doit être sélectionné suivant les conditions d'une course ou le poids du pilote.

Type	Part No.	Spring rate (kg/mm)	Color code
Light duty	90501-99481	$K_1 = 2.09$ $K_2 = 4.91$	Yellow
Standard	90501-99479	$K_1 = 2.55$ $K_2 = 5.03$	Blue
Heavy duty	90501-99480	$K_1 = 2.96$ $K_2 = 5.05$	Red

Type	No. de piece	Constante de ressort (kg/mm)	Code couleur
Utilisation normale	90501-99481	$K_1 = 2,09$ $K_2 = 4,91$	Jaune
Standard	90501-99479	$K_1 = 2,55$ $K_2 = 5,03$	Bleu
Utilisation intensive	90501-99480	$K_1 = 2,96$ $K_2 = 5,05$	Rouge

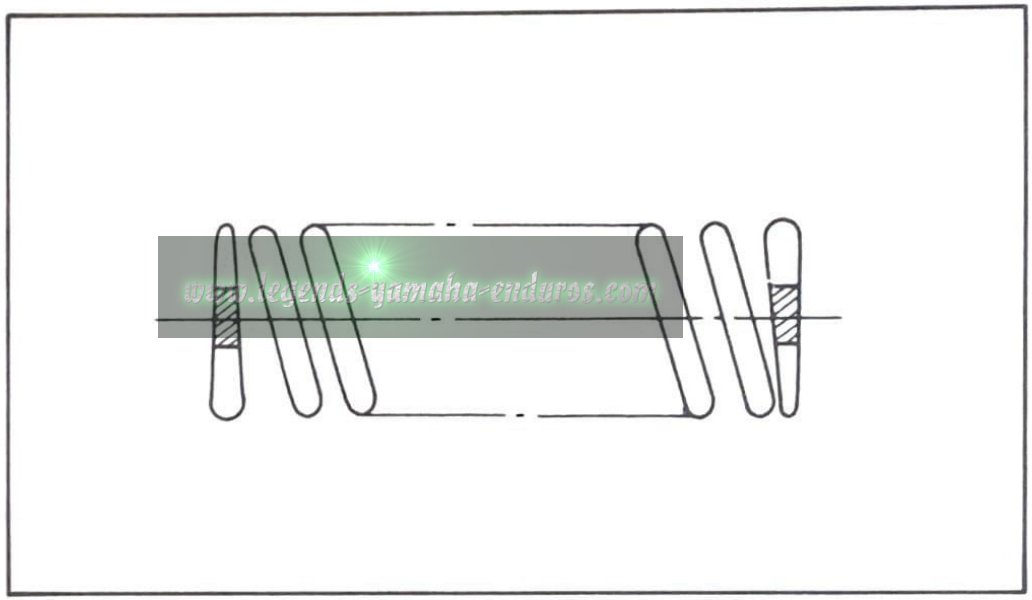
www.legends-yamaha-enduros.com

NOTE:
Code color is shown on the end of the spring.

N.B.:
Le code de couleur apparaît sur l'extrémité du ressort.

MINOR REPAIR
CARBURETOR

PETITES REPARATIONS
CARBURATEUR

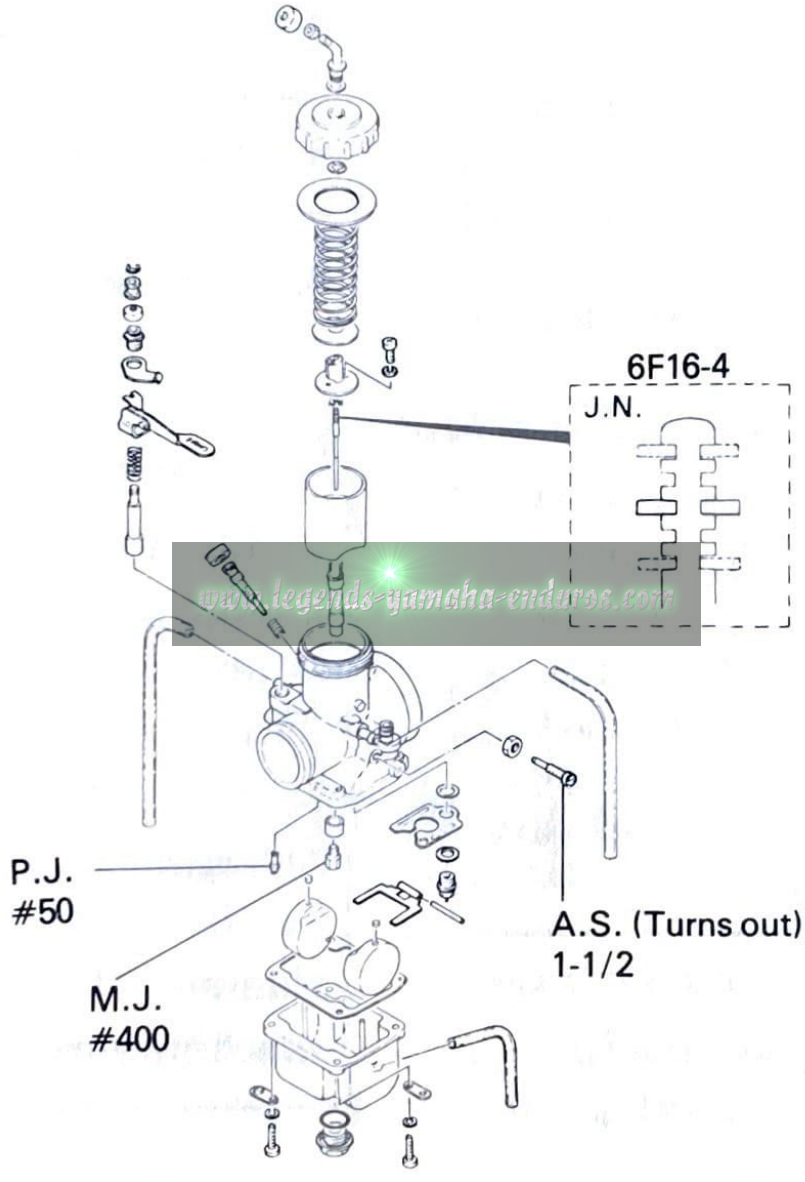

www.legends-yamaha-enduros.com

Replacement of main jet

1. Turn fuel petcock lever to the "OFF" position.
2. Remove the gasoline tank fuel line into from the fitting at the carburetor.
3. Loosen the manifold and inlet joint bands (hose clamps).
4. Rotate carburetor, exposing main jet cover bolt.
   Remove bolt. Main jet is located directly behind bolt.

WARNING:

Removing the main jet cover bolt will allow the fuel in the float bowl to drain. Do not remove if engine is hot. Place a rag under carburetor to catch overflow. Remove bolt in well-ventilated area. Do not remove near open flame. Always clean and dry machine after reassembly.

www.legend-mangaha-enduro.com

Remplacement du gicleur principal

1. Mettre le levier du robinet à essence la position "OFF".
2. Enlever le tuyau d'essence du réser de l'ajustage au carburateur.
3. Desserrer les colliers (brides de tuyau la tubulure et du joint d'admission.
4. Tourner le carburateur, pour expose boulon du couvercle du gicleur p cipal.

AVERTISSEMENT:

Le fait d'enlever le boulon du couvercle gicleur principal laisse couler l'essence la boule du flotteur. Ne pas l'enlever si moteur est chaud. Mettre un chiffon so le carburateur pour éponger le débor ment. Enlever le boulon dans une zone bi ventilée. Ne pas enlever près d'u flamme. Toujours nettoyer et sécher machine après le remontage.

5. Remove the main jet. Change as required. Reinstall cover bolt and reassemble, reversing steps 1 through 3.

Standard Main Jet Size #400

5. Enlever le gicleur principal. Changer à la demande. Remettre en place le boulon du couvercle et remonter, en inversant les étapes 1 à 3.

Taille standard du gicleur principal: #400

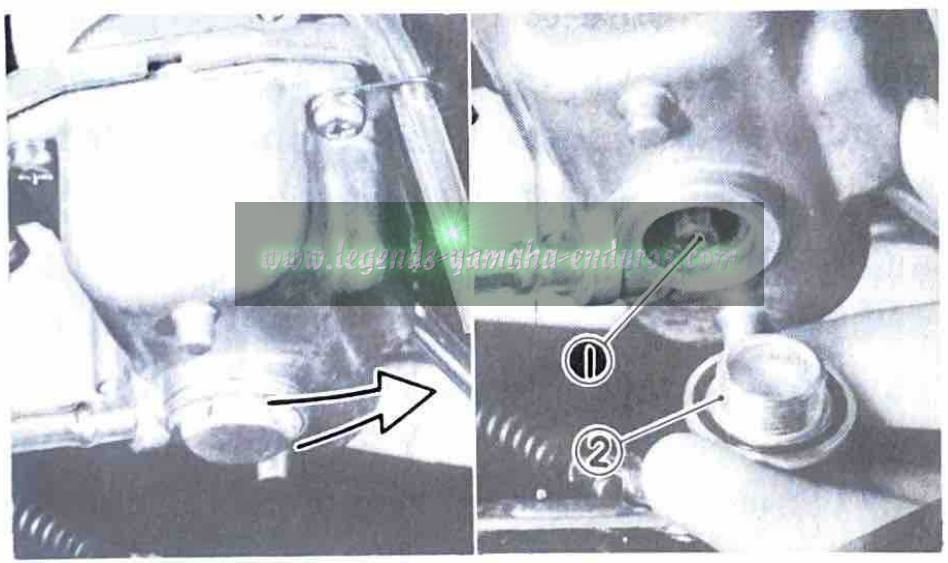

1. Main jet
2. Cover bolt

1. Gicleur principal
2. Boulon de couvercle

IMPORTANT:

The YZ250(F) carburetor has been set for normal sea level conditions. The standard setting

IMPORTANT:

Le carburateur du YZ250(F) a été réglé pour des conditions normales au niveau de la mer.

is the result of extensive testing and does not usually require changing. However, under conditions of high atmospheric pressure or heavy load (deep sand or mud) the standard Main jet should be replaced with another Main jet. If the carburetor requires any other setting changes to suit local conditions of altitude, weather, etc., the changes must be made with great care. Improper carburetor setting changes will cause poor engine performance and possible engine damage. Please consult your YAMAHA dealer about any carburetor setting changes before actually going about them.

Le réglage standard est le résultat de te
tensifs et n'a normalement pas besoin
modifié. Toutefois, sous des conditio
haute pression atmosphérique ou sur t
lourd (sable profond ou boue) le Gicleur
cipal standard peut être remplacé par un
Gicleur principal. Si le carburateur néc
tout autre changement de réglage pour
corder avec les conditions locales d'alt
de temps, etc., le changement doit êtr
avec une grande prudence. Des changer
incorrects du réglage du carburateu
traîneront un mauvais fonctionnemer
moteur et un endommagement pos
Veuillez consulter votre concession
YAMAHA au sujet de tout changeme
réglage du carburateur avant de l'entre
dre.

Inspection

1. Examine carburetor body and fuel passanges. If contaminated, wash carburetor in petroleumbased solvent. Do not use caustic carburetor cleaning solutions. Blow out all passages and jet with compressed air.
2. Examine condition of floats. If floats are damaged, they should be replaced.
3. Inspect inlet needle valve and seat for wear or contamination. Replace these components as a set.

Vérification

1. Examiner le corps du carburateur et les passages d'essence. S'ils sont contaminés, nettoyer le carburateur dans du solvant à base de pétrole. Ne pas utiliser de solutions caustiques pour nettoyage de carburateur. Passer tous les passages et tous les gicleurs à l'air comprimé.
2. Examiner l'état des flotteurs. S'ils ou s'ils sont endommagés, ils doivent être remplacés.
3. Inspecter le clapet à aiguille de l'admission et son siège pour voir s'ils sont usés ou contaminés. Remplacer ces composants ensemble.

www.legends-yamaha-enduro.com

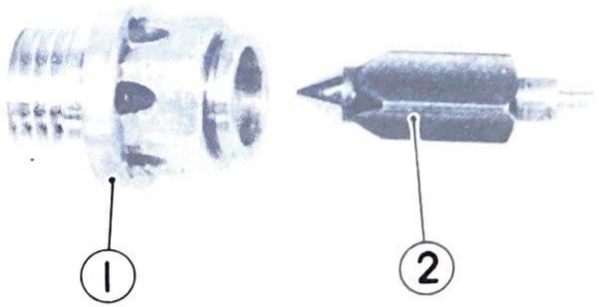

1. Valve seat
2. Needle valve

1. Assiette de soupape
2. Clapet à aiguille

Adjustment

1. Float arm height
   a. Checking
      Hold the carburetor in an upside down position. While holding the float arm so the tang is just touching the float needle, measure the distance from the top of the float arm to the float bowl gasket surface. Both arms must be the same height.

Float arm height.
18.1 ± 1 mm (0.71 ± 0.04 in)
Level with carburetor base

Réglage

1. Hauteur du bras de flotteur.
   a. Vérification
      Tenir le carburateur en position versée. Tout en maintenant le bras flotteur de manière à ce que le te touche juste l'aiguille du flott mesurer la distance entre le haut du de flotteur jusqu'au joint de la cuve flotteur. Les deux bras doivent être d même longueur.

Hauteur de bras de fkotteur:
18,1 ± 1 mm
A niveau avec la base du carburateur

www.legends-yamaha-enduros.com

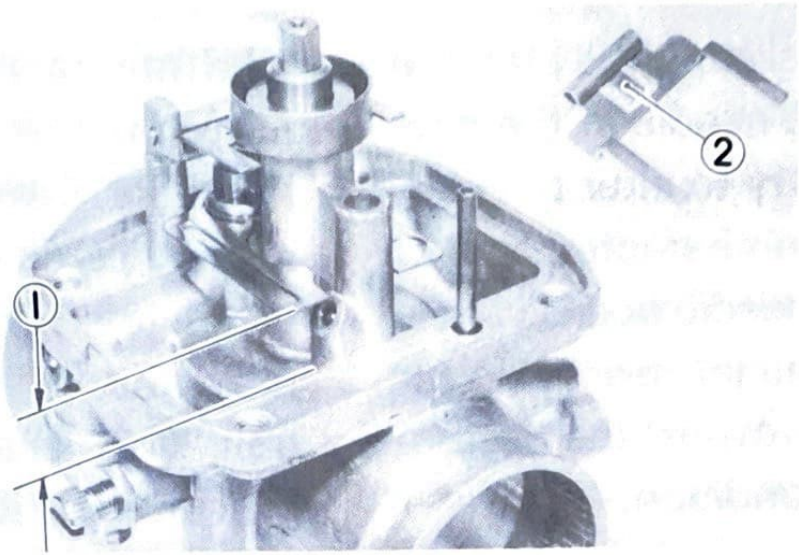

1. Float arm height
2. Tang

1. Hauteur du bras de flotteur
2. Tenon

b. Adjustment

CAUTION:

Check the needle valve and valve seat for wear before adjustment.

Make the adjustment by bending the tang on the float arm.

b. Réglage

ATTENTION:

Vérifier le degré d'usure de l'aiguille ainsi que du siège de pointeau avant de procéder au réglage.

Faire le réglage en courbant la queue sur le bras du flotteur.

www.legends-yamaha-enduros.com

2. Jet needle adjustment

The mid-range air/fuel supply is affected by the position of the needle in the needle jet. If it is necessary to alter the mid-range air/fuel mixture characteristics of the machine, the jet needle position may be changed. Move the jet needle up for a leaner condition or toward the bottom position for a richer condition.

2. Aiguille du gicleur

L'alimentation air/essence à gamm moyenne est affectée par la position d l'aiguille dans le gicleur à aiguille. S'il e nécessaire de changer les caractéristiques d mélange air/essence de la machine à gamm moyenne, la position de l'aiguille du gicleu doit être changée. Déplacer l'aiguille d gicleur vers le haut pour un mélange plu pauvre ou vers la position du bas pour u mélange plus riche.

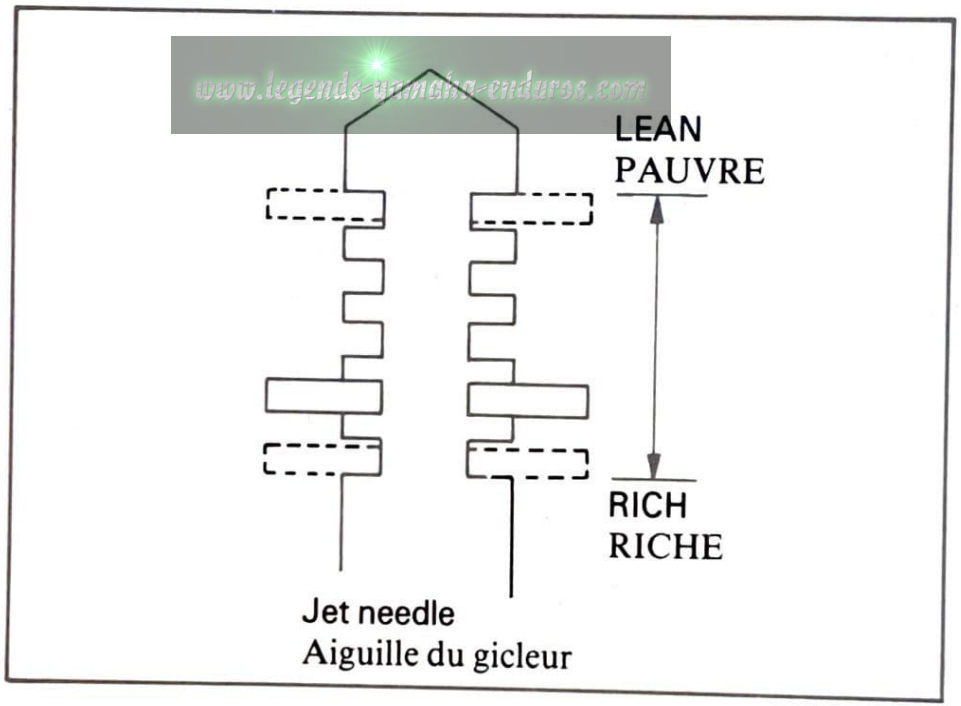

www.legends-yamaha-enduros.com

Troubleshooting

A motorcross machine requires immediate, predictable throttle response over a wide operating range. Cylinder porting, combustion chamber compression, ignition timing, muffler design, and carburetor size and component selection are all balanced to achieve this goal. However, variations in temperature, humidity and altitude will affect carburetion and consequently, engine performance.

The following list gives each of the major components of the carburetor that can be readily changed in order to modify performance if required. If you are unfamiliar with carburetor theory, we suggest you refrain from making changes. Quite often, a performance problem is caused by another related component, such as the exhaust system, ignition timing or combustion chamber compression.

Dépannage

La répose à la sollicitation de la poignée des gaz doit être immédiate dans le cas d'une machine de Motocross. Les lumières de cylindre, le taux de compression, la conception du silencieux, la taille du carburateur et le choix judicieux des éléments, contribuent tous à réaliser ce but. Toutefois, des variations de temperature, l'humidité et l'altitude sont autant de facteurs qui affectent la carburation et par conséquént les performances de la machine.

Suit ci-après, une liste indiquant des éléments suceptibles d'être modifies sur un carburateur pour adapter la machine aux conditions locales. Si vous n'êtes pas familiarisés avec les problèmes de carburation, nous vous conseillons de ne pas entreprendre ces réglages. Très souvent un problème annexe, comme le système d'échappement, le calage de l'allumage au le taux de compression affectent les performances.

www.legends-yamaha-enduros.com

NOTE:

See MECHANICAL ADJUSTMENTS for additional carburetor adjustments.

Pilot air screw

Controls the ratio of air-to-fuel in the idle circuit. Turning the screw in decreases the air supply, giving a richer mixture.

OPERATING RANGE MOST AFFECTED BY THIS ADJUSTMENT: ZERO TO 1/8 THROTTLE.

Pilot jet

Controls the ratio of fuel-to-air in the idle circuit. Changing the jet to one with a higher number supplies more fuel to the circuit giving a richer mixture.

OPERATING RANGE MOST AFFECTED BY THIS JET: ZERO TO 1/8 THROTTLE.

N.B.:

Se reporter au chapitre des REGLAGES MECANIQUES pour des réglages supplémentaires.

Vis d'air de ralenti

Cette vis régle la richesse du mélange dans le circuit de ralenti. En la vissant, on réduit le débit d'air, ce qui a pour effet d'enrichir le mélange.

L'INFLUENCE DE CE REGLAGE EST SURTOUT SENSIBLE AUX REGIMES CORRESPONDANT A UNE OUVERTURE DE GAZ COMPRISE ENTRE ZERO ET 1/8.

Gicleur du ralent

Il régle la richesse du mélange dans le circuit de ralenti, En remplaçant le gicleur du ralenti par un gicleur de unméro plus élevé, on enrichit le mélange dans le circuit de ralenti.

L'INFLUENCE DE CE GICLEUR EST SURTOUT SENSIBLE AUX REGIMES

www.legends-yamaha-enduro.com

Throttle valve (slide)

The throttle valve (slide) has a portion of the base cut away to control air flowing over the main nozzle. A wider angle (more "cutaway" will create a leaner mixture. Throttle valves are numbered according to the angle of the cutaway. The higher the number, the more cutaway, the leaner the mixture.

OPERATING RANGE MOST AFFECTED BY THE THROTTLE VALVE: 1/8 TO 1/4 (+) THROTTLE.

Jet needle

The jet needle is fitted within the throttle valve. The tapered end of the needle fits into the main nozzle outlet. Raising the needle

CORRESPONDANT A UNE OUVERTURE DE GAZ COMPRISE ENTRE ZERO ET 1/8.

Boisseau de gaz (piston)

La base du boisseau de gaz présente un biseautage qui régle le débit de l'air au voisinage du tube d'émulsion. Plus l'angle de ce biseautage est grand, plus le mélange sera pauvre. Les boisseaux de gaz sont numérotés suivant l'angle de leur biseautage. Le mélange sera d'autant plus pauvre que l'on aura installé un boisseau de gaz de numéro plus élevé.

www.legends-yamaha-enduros.com

L'INFLUENCE DU BOISSEAU DE GAZ EST SURTOUT SENSIBLE AUX REGIMES CORRESPONDANT A UNE OUVERTURE DE GAZ COMPRISE ENTRE 1/8 ET 1/4.

Aiguille conique

L'aiguille conique est solidaire du boisseau de gaz, et son extrémité conique énètre dans l'orifice du tube d'èmulsion de manière à

allows more fuel to flow out of the needle. Moving the needle clip from the first, or top groove, through the fifth, or bottom groove, will give a correspondingly richer mixture.
OPERATING RANGE MOST AFFECTED BY THE JET NEEDLE: 1/4 TO 3/4 (+) THROTTLE.

régler le débit d'essence. Par conséquent, le mélange sera d'autant plus riche que l'aiguille sera haute, c'est-à-dire pénètrena moins dans le tube d'émulsion. Cinq encoches sont prévues sur la partie supérieure e l'aiguille. Pour enrichir le mélange, il suffit de déplacer l'arrêt d'aiguille d'un ou deux crans vers le bas.
L'INFLUENCE DE L'AIGUILLE CONIQUE EST SURTOUT SENSIBLE AUX REGIMES CORRESPONDANT A UNE OUVERTURE DE GAZ COMPRISE ENTRE 1/4 ET 3/4.

www.legends-yamaha-enthousiast.com

Main jet
The Main jet controls overall fuel flow through the main nozzle. Changing the jet to one with a higher number supplies more fuel to the main nozzle giving a richer mixture.
OPERATING RANGE MOST AFFECTED BY THE MAIN JET: 3/4 TO FULL THROTTLE:

Gicleur principal
Le gicleur régle le débit de l'essence passant dans le tube d'émulsion. En installant un gicleur principal de numéro plus élevé, on augmente donc la richesse du mélange dans le circuit de marche.
L'INFLUENCE DU GICLEUR PRINCIPAL EST SURTOUT SENSIBLE AUX

NOTE:

Excessive changes in main jet size can affect performance at all throttle positions.

CAUTION:

The fuel/air mixture ratio is a governing factor upon engine operating temperature. Any carburetor changes, whatsoever, must be followed by a thorough spark plug test.

REGIMES CORRESPONDANT A UNE OUVERTURE DE GAZ COMPRISE ENTRE 3/4 ET LE MAXIMUM (PLEINS GAZ).

N.B.:

Une modification excessive de la taille du gicleur principal risque de nuire au rendement global du moteur dans toutes les positions.

ATTENTION:

Le dosage du mélange air/essence influence directement la température de fonctionnement du moteur. Toute modification apportée au carburateur doit donc s'accompagner d'un examen approfondi de la bougie, qu'il faudra éventuellement remplacer par une bougie de degré thermique différent.

www.legends-yamaha-enduro.com

REED VALVE

CLAPETS D'ADMISSION

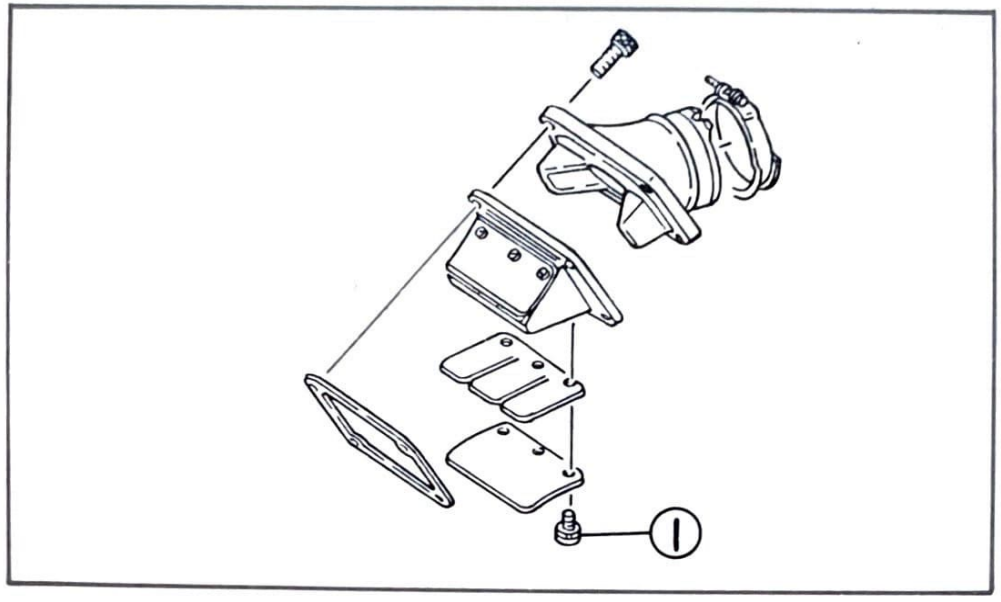

1. Tightening torque: 0.08 m-kg (0.6 ft-lb)

1. Couple de serrage 0,08 m-kg

Inspection

1. Inspect rubber intake manifold for signs of weathering, checking or other deterioration.
2. Inspect reed petals for signs of fatigue and cracks. Reed petals should fit flush or nearly flush against neoprene seats. If in doubt as to sealing ability, apply suction to carburetor side of assembly. Leakage should be slight to moderate.

www.legends-yamaha-enduros.com

Inspection

1. Voir si la tubulure d'admission en caoutchouc présente des signes d'usure, de craquelures ou d'autres détériorations.
2. Inspecter si les pétales de la soupape fiexible présentent des signes de fatigue et des craquelures. Les pétales de la soupape doivent être de niveau ou presque de niveau avec les sièges en néoprène. Si on a des doutes sur la capacité d'étanchéité, aspirer du côté du

3. The valve stopper controls the movement of the valve. Check clearance "a".

Standard value "a": 9 mm (0.35 in)

If it is 0.2 mm more or less than specified, replace the valve stopper.

carburateur. Les fuites doivent être faibles ou modérées.

3. La butée de soupape commande le mouvement de la soupape. Contrôler le jeu "a".

Valeur standard de "a": 9 mm

Si elle est inférieure ou supérieure de 0,2 mm de la valeur spécifiée, remplacer la butée de soupape.

www.legends-yamaha-enduros.com

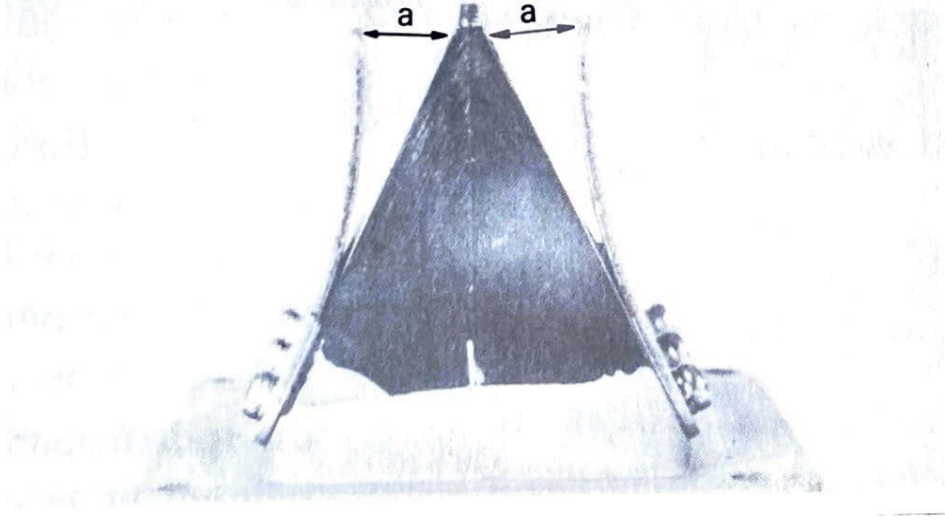

4. Check reed valve for bending. If beyond tolerance, replace reed valve.

Reed valve bending limit: 0.6 mm (0.024 in)

TOP END AND MUFFLER

Removal

(Carburetor Removed)

1. Remove the two bolts and remove seat.
2. Remove the securing bolt and holding band from fuel tank. Lift rear of the fuel tank up and pull back to clear frame mounts. Remove tank.
3. Remove muffler and silencer mounting bolts and screw.
4. Remove coil springs at muffler to cylinder joint and remove muffler.

4. Contrôler si la soupape flexible est to due. Si elle est hors des tolérance, l remplacer.

Limite de torsion de la soupape fixible: 0,6 mm

BLOC-CYLINDRE ET POT D'ECHAPPE MENT

Dépose

(Carburateur Enlevé)

1. Enlever les deux boulons et enlever l selle.
2. Retirer le boulon de fixation ainsi que l bande de retenue du réservoir de ca burant. Enlever le boulon de fixatio du réservoir à essence.
3. Retirer les vis et boulons de montage d pot d'échappement et du silencieux.
4. Retirer les ressorts hélicoïdaux au niveau du raccordement entre le pot d'échap pement et le cylindre et déposer le po d'échappement.

www.descargasmanuales-enduros.com

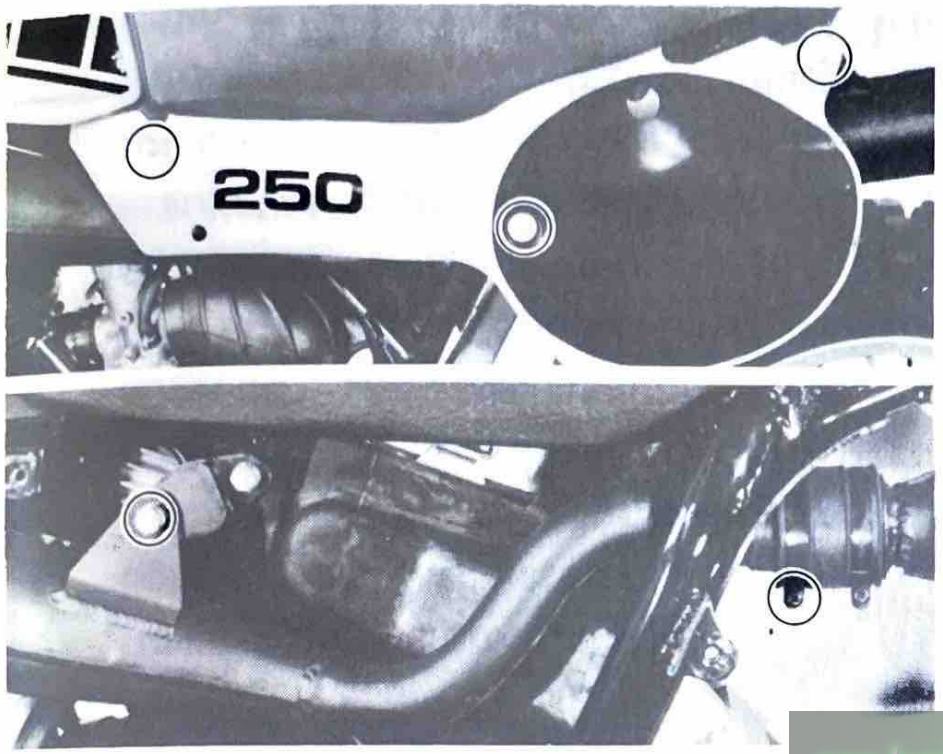

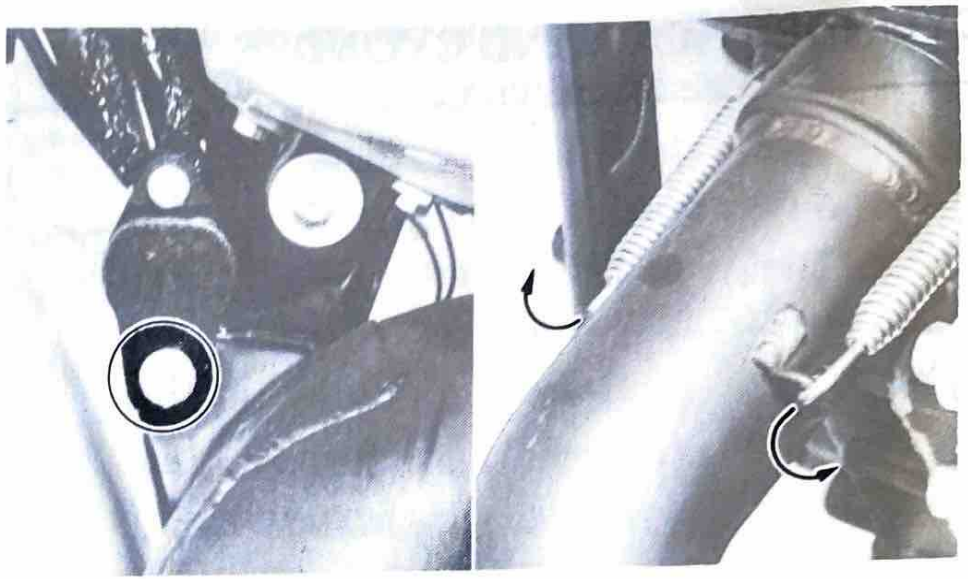

www.legends-yamaha-enduros.com

5. Remove spark plug lead wire. Loosen, but do not remove spark plug.
6. Remove nuts securing cylinder head (6 nuts).
   Remove cylinder head and gasket.

NOTE:

The cylinder head gasket must be installed with the projection facing frontward.

5. Enlever le fil de la bougie. Desserrer la bougie, mais ne pas l'enlever.
6. Déposer les écroux fixant la culasse (6 écroux).
   Dépser la culasse et le joint.

N.B.:

Le joint de culasse doit être mis en place avec la saillie dirigée vers l'avant.

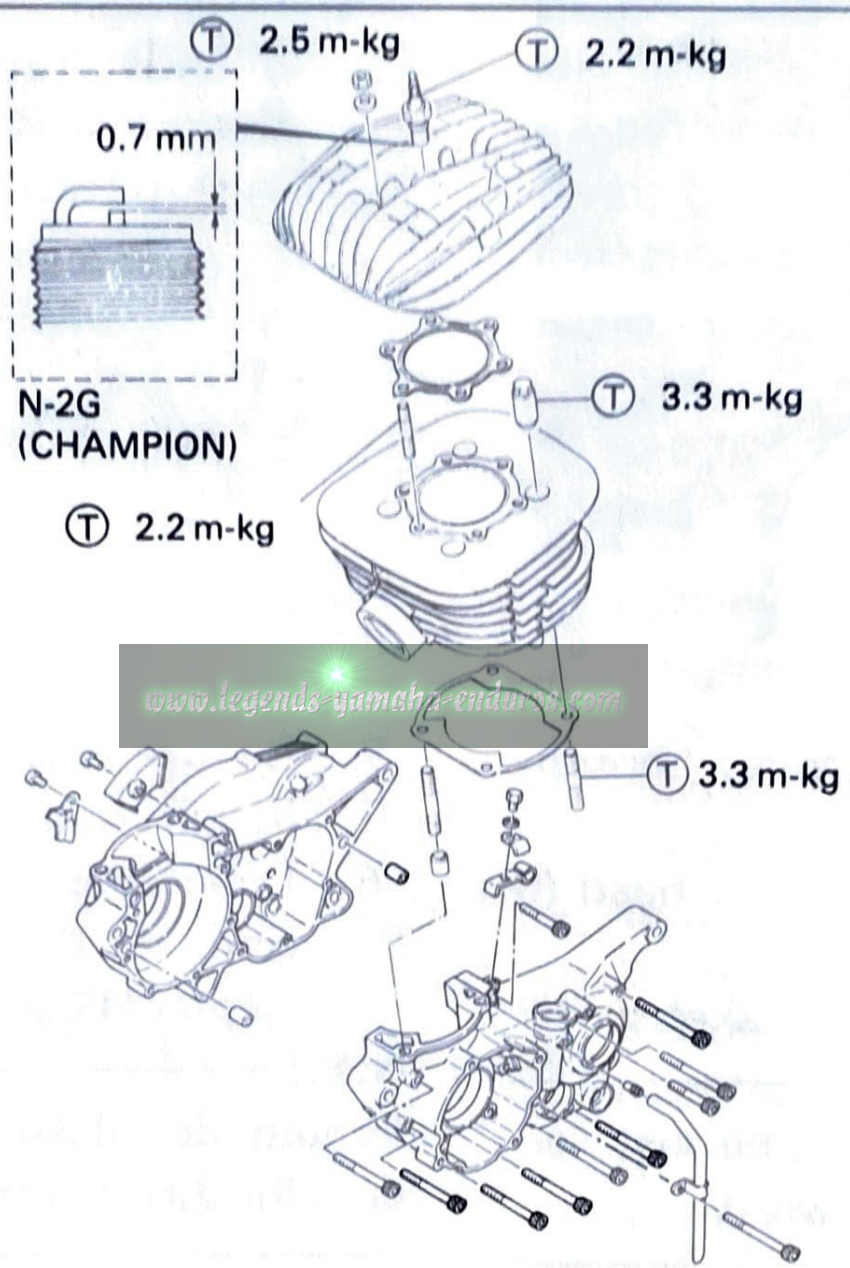

www.legends-yamaha-enduro.com

Ⓣ Tightening torque
Ⓣ Couple de serrage

7. Remove cylinder holding nuts (4). With the piston at top dead center, rise the cylinder until the cylinder skirts clear crankcase. Stuff a clean shop rag into crankcase cavity, around rod, to prevent dirt and other foreign particles from entering. Remove cylinder and base gasket.
8. Remove the piston pin clip (1) from the piston. Push the piston pin out from opposite side. Remove the piston.

7. Enlever les écroux de fixation du cylindre (4). Le piston en position point mort haut, lever le cylindre jusqu'à ce qu'il se dessolidarise du carter. Bourrer la cavité ducarter avec un chiffon propre autour de la bielle pour l'isoler de la poussière ou des matières étrangères. Déposer le cylindre et le joint d'embase de cylindre.
8. Déposer l'attache de l'axe de piston (1). Sortir l'axe de piston par l'autre extrêmité. Déposer le piston.

www.legends-yamaha-enduros.com

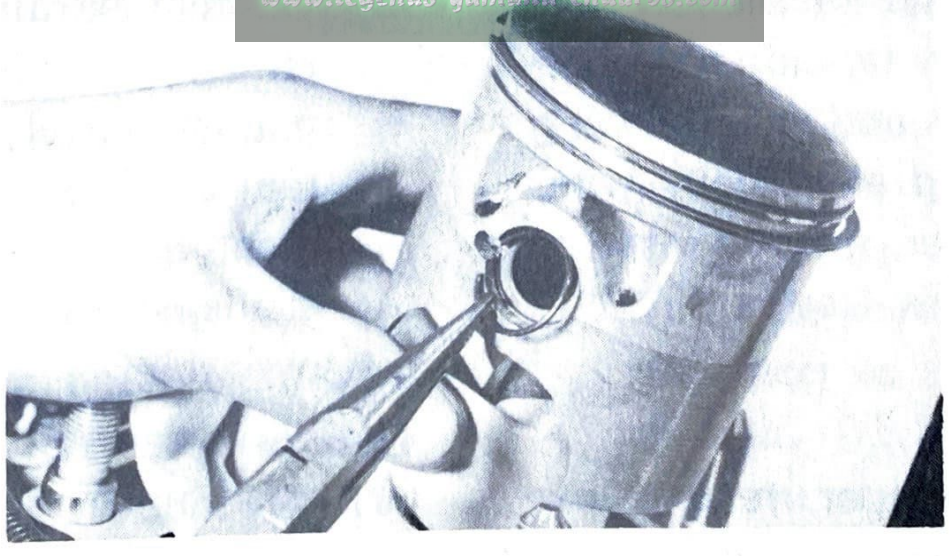

NOTE:

If the pin hangs up, use a piston pin puller. Do not hammer on pin as damage to rod, piston and bearing will result.

N.B.:

Si l'axe pend, utiliser un extracteur. Ne jamais frapper sur l'axe, au risque d'endommager la bielle, le piston et le palier.

MAINTENANCE

Exhaust pipe

1. Using a rounded scraper, remove excess carbon deposits from manifold area of exhaust pipe. Check muffler gasket condition. The gasket seat is located around the cylinder exhaust port.
2. Carbon deposits within the silencer may be removed by lightly tapping the outer shell with a hammer and then blowing out with compressed air. Heavy wire, such as a coat hanger, may be inserted to break loose deposits. Use care.

Cylinder head

1. Using a rounded scraper, remove carbon deposits from combustion

ENTRETIEN

Pot d'échappement

1. A l'aide d'un grattoir rond débarrasser l'excès de charbonnage aux environs du collecteur d'échappement. Vérifier l'état du joint de silencieux. Le joint est logé près de la lumière de sortie du cylindre.
2. On peut extraire les dépôts du silencieux en frappant légèrement à l'aide d'un maillet l'enveloppe extérieure et en injectant de l'air comprimé. On peut également utiliser un fil rigide muni d'une étrille pour dégager les dépôts. Procéder avec soin.

Culasse

1. A l'aide d'un grattoir rond, dégager les dépôts de carbone de la chambre de

www.legends-yamaha-enduros.com

chamber. Take care to avoid damaging the spark plug threads. Do not use a sharp instrument. Avoid scratching the metal surface.

combustion. Eviter d'endommager le filetage de la bougie. Ne pas utiliser un instrument contendant. Ne pas rayer la surface métallique.

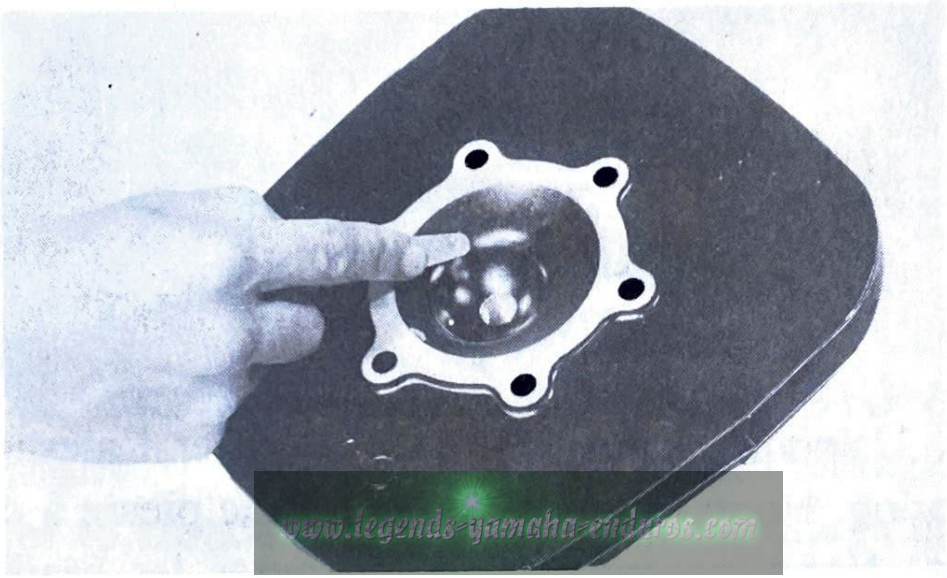
www.legends-yamaha-enduros.com

2. Place the head on a surface plate. There should be no warpage. Correct by resurfacing. Place 400 ~ 600 grit wet emery sandpaper on surface plate and resurface head using a figure-eight sanding pattern. Rotate head several times to avoid removing too much material from one side.

2. Poser la calotte sur une surface plane; il ne doit y avoir aucune déformation. Corriger en resurfacant. Poser une feuille de papier émeri sur la plaque et resurfacer en effectuant un mouvement en huit. Déplacer plusieurs fois pour éviter qu'un seul côté soit trop abrasé.

Cylinder

1. Using a rounded scraper, remove carbon deposits from the exhaust port.

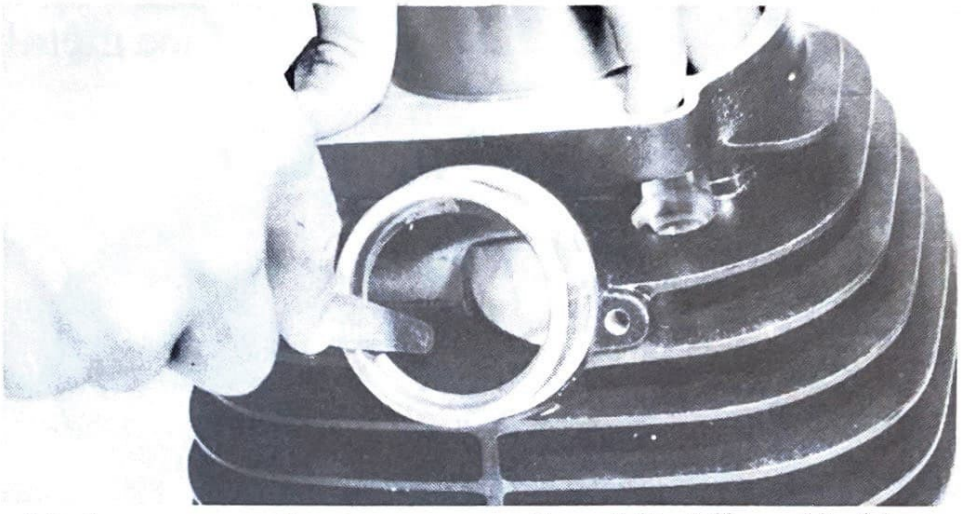

2. Check cylinder bore. Using a cylinder hone, remove any scoring. Hone lightly, using smooth stones. Hone no more than required to avoid excess piston clearance.

Piston

1. Using a rounded scraper, remove carbon deposite from piston crown.
2. Using 400 ~ 600 grit wet sandpaper, lightly sand score marks and lacquer deposits from sides of piston. Sand in

Cylindre

1. Déposer le dispositif de soupape à actio progressive.

2. Vérifier l'alésage du cylindre. A l'aide d'une pierre à cylindre, faire disparaître toutes les éraillures. Passer une pierre douce légèrement. Ne pas passer la pierre plus qu'il ne le faut, au risque de donner trop de jeu au piston.

Piston

1. Au remontage, toujours appliquer un les dépôts charbonneux de la couronne du piston.
2. A l'aide d'un fin papier émeri, éliminer les striures et les dépôts de lacque sur les

www.legends-yamaha-enduros.com

cross-hatch pattern. Do not sand excessively.

parois du piston. Ne pas frotter exagérément.

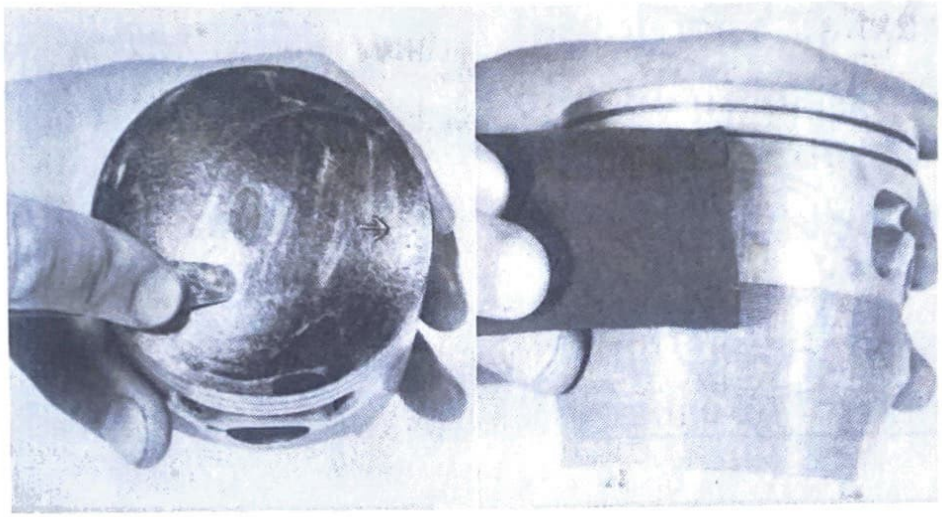

PISTON CLEARANCE

Cylinder bore measurement

Using a cylinder gauge set to standard bore size, measure the cylinder. Measure front-to-rear and side-to-side at top, center and bottom just above exhaust port.

Compare minimum and maximum measurements. If over torelance and not correctable by honing, rebore to next oversize.

JEU DE PISTON

Mesure de l'alésage du cylindre

A l'aide d'une jauge pour cylindre réglée à la taille standard de l'alésage, mesurer le cylindre. Mesurer d'avant en arrière et d'un côté à l'autre au sommet, au centre et au bas juste au dessus de la lumière d'échappement. Comparer les mesures minimum et maximum. Si les valeurs obtenues sont hors des tolérances et si ceci n'est pas corrigeable par hónage, réaléser à la valeur de la côte de réparation suivante.

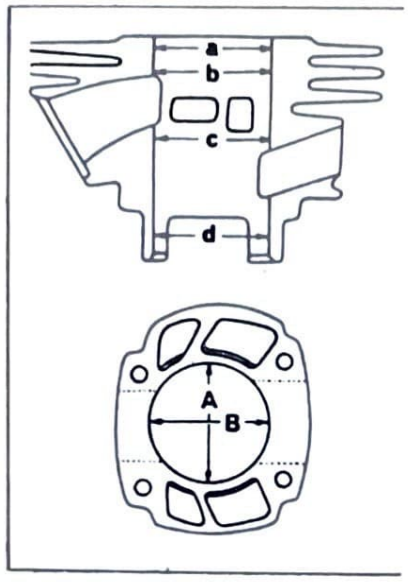

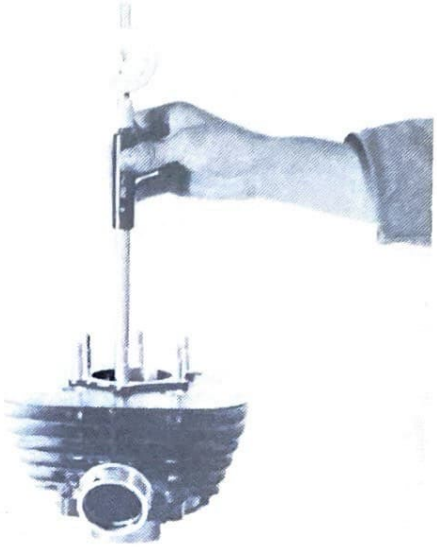

Max. allowable taper:
0.08 mm (0.0031 in)
Max. allowable out-of-round:
0.05 mm (0.0020 in)

www.legends-yamaha-enduros.com

Rétrécissement maximum admissible:
0,08 mm
Déformation maximum admissible:
0,05 mm

Piston outside diameter measurement

Using an outside micrometer, measure piston diameter. The measuring point is at right-angles to the piston pin holes, 30 mm (1.18 in) from the bottom of the piston skirts. Compare piston diameter to cylinder bore measurements (bottom two measurements at

Mesure du diamètre extérieur de piston

A l'aide d'un micromètre extérieur, mesurer le diamètre de piston. Le piston est conique et a la forme d'une came. Le seul point de mesure correct est situé perpendiculairement

right angles to piston pin line).
Do not try to measure from one of the intake "fingers" to the exhaust skirt. The piston will appear to be undersize. This is due to piston cam grind.

au trou d'axe de piston, à 30 mm du bas de la jupe de piston. Comparer le diamètre de piston avec les mesures de l'alésage du cylindre (deux mesures au bas, perpendiculairement à l'axe de piston).
Ne pas essayer de mesurer d'un des "doigts" d'admission à la jupe d'échappement. Le piston paraîtrait trop petit. Ceci est dû à l'usinage en forme de came du piston.

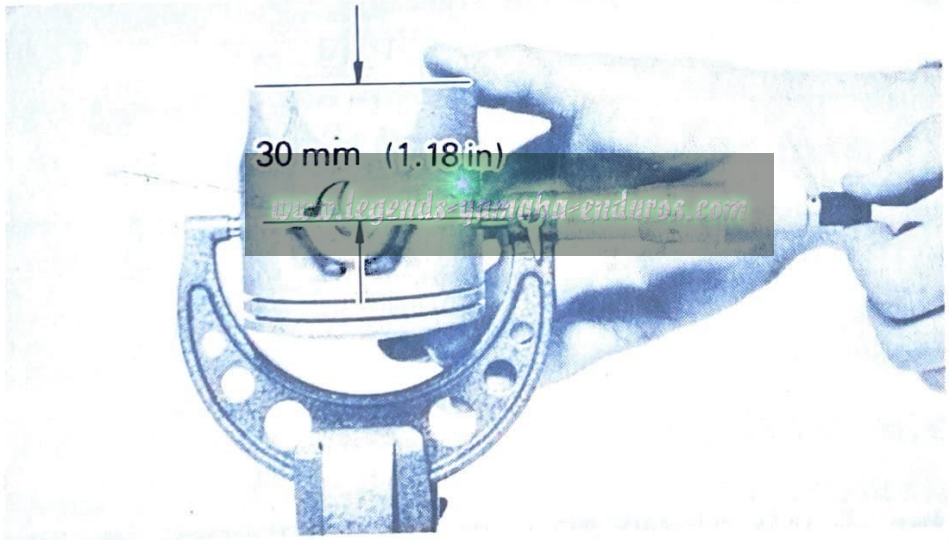

www.legends-yamaha-enduros.com

Piston diameter = Partial Measurement + Adjustment Amount (0.020 mm)

Diamètre de piston = Mesure Partielle + Montant du Réglage (0,020 mm)

Example: 69.960 mm + 0.020 mm = 69.980 mm

PISTON CLEARANCE =
Minimum Cylinder Diameter – Maximum Piston Diameter

70.035 mm – 69.980 mm = 0.055 mm

If beyond tolerance replace piston or rebore cylinder as required.

Nominal piston clearance
0.045 ~ 0.050 mm (0.0018 ~ 0.0020 in)

Piston rings

1. Insert ring into cylinder. Push down approximately 20 mm (0.787 in) using piston crown to maintain right-angle to bore. Measure installed end gap. If

Exemple: 69,960 mm + 0,020 mm = 69,980 mm

JEU DE PISTON =
Diamètre Minimum du Cylindre – Diamètre Maximum du Piston

70,035 mm – 69,980 mm = 0,055 mm

Si la jeu excède les limites de tolérance, remplacer le piston ou réaléser le cylindre en conséquence.

Jeu de piston nominal
0,045 ~ 0,050 mm

Segment

1. Insérer le segment dans le cylindre. L'enfencer d'environ 20 mm en utilisant la calotte du piston pour le positionner perpendiculairement à la paroi du cylin-

www.legende-yamaha-enduros.com

beyond tolerance, replace.

Ring end gap installed
0.3 ~ 0.5 mm (0.012 ~ 0.020 in)

dre. Mesurer l'écartement des extrémités. S'il est hors des tolérances, changer le segment.

Ecartement des extrémités d'un segment mis en place
0,3 ~ 0,5 mm

www.legends-yamaha-enduros.com

2. Holding cylinder towards light, check for full seating of ring around bore. If not fully seated, check cylinder. If cylinder is not out-of-round, replace piston ring.

2. Maintenir le cylindre droit, vérifier la bonne assise du segment sur l'alésage. Si le segment n'est pas parfaitement en place, vérifier le cylindre. Si le cylindre n'est pas déformé, remplacer le segment.

3. During installation, make sure ring ends are properly fitted around ring locating pin in piston groove. Apply liberal coating of two-stroke oil to ring.

NOTE:

New ring requires break-in. Follow first portion of new machine break-in procedure.

Piston pin, bearing and connecting rod

1. Apply a light film of oil to pin and bearing surfaces. Install in connecting rod small end. Check for play. There should be no noticeable vertical play. If play exists, check connecting rod small end diameter for wear. Replace pin and bearing or all as required.
2. Mount the dial gauge at right angles to the connecting rod small end holding the bottom of rod toward the dial indicator, rock top of rod and measure axial play.

3. Pendant la mise en place, veiller à ce que les extrémités de la bague soient bien positionnées autour de la broche de positionnement de bague, dans la gorge du piston. Lubrifier généreusement la bague à l'aide d'une huile pour moteur 2 temps.

N.B.:

Des segments neufs nécessitent un rodage. Appliquer la procédure de rodage d'une nouvelle machine.

Axe de piston, palier et bielle

1. Appliquer une fine pellicule d'huile sur l'axe et les paliers. Mettre en place le pied de bielle. Vérifier le jeu. Il ne doit y avoir aucun jeu vertical notable. S'il y a du jeu, vérifier l'usure du diamètre du pied de bielle.
2. Monter une jauge à cadran à angle droit sur le pied de bielle, en tenant le bas de la bielle dirigé vers l'indicateur à cadran,

www.legends-yamaha-enduros.com

Connecting rod axial play:
0.4 ~ 2.0 mm (0.016 ~ 0.079 in)

3. Remove the dial gauge and slide the connecting rod to one side. Insert a feeler gauge between the side of the connecting rod big end and the crank wheel. Measure clearance.

Connecting rod/crank side clearance:
0.25 ~ 0.75 mm (0.0098 ~ 0.0295 in)

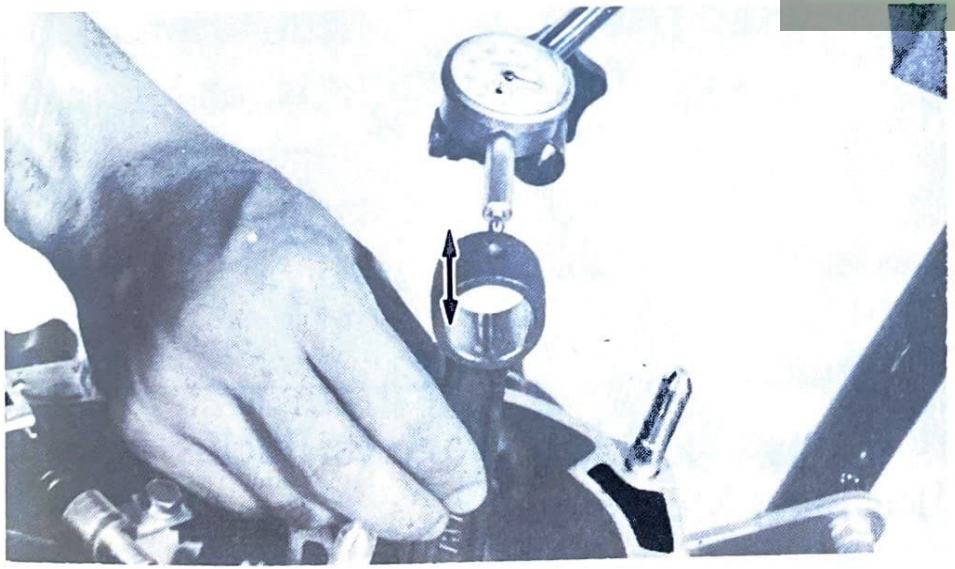

bouger le haut de la bielle et mesurer le jeu axial.

Jeu axial de bielle: 0,4 ~ 2,0 mm

3. Remonter la jauge à cadran et faire glisser la bielle sur un côté. Glisser une cale d'épaisseur entre le bord de la tête de bielle et le vilebrequin. Mesurer le jeu.

Jeu de bielle 1/vilebrequin:
0,25 ~ 0,75 mm

www.legends-yamaha-enduros.com

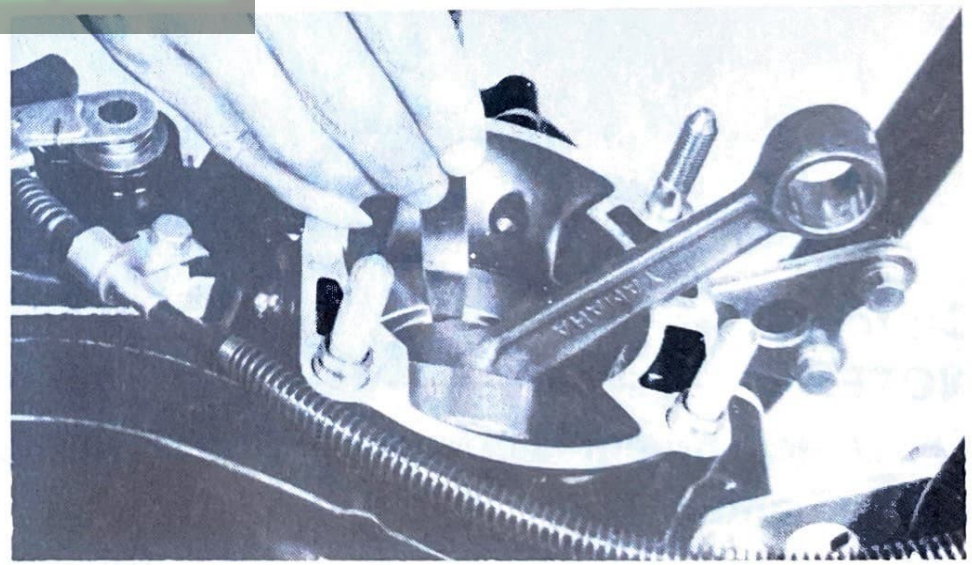

4. If any of the above measurements exceed tolerance, crankshaft repair is required. Take the machine to your authorized Yamaha dealer.
5. During reassembly, apply a liberal coating of two-stroke oil to the piston pin and bearing. Apply several drops of oil to the connecting rod big end. Apply several drops of oil into each crankshaft bearing oil delivery hole.

4. Si l'une des mesures ci-dessus excède les limites de tolérance, il faut réparer le vilebrequin. Porter la machine chez un agent Yamaha agrée.
5. Au cours du remontage, huiler abondamment à l'huile deux-temps l'axe de piston et le palier. Verser plusieurs gouttes d'huile sur la tête de bielle et sur chaque trou de graissage de palier.

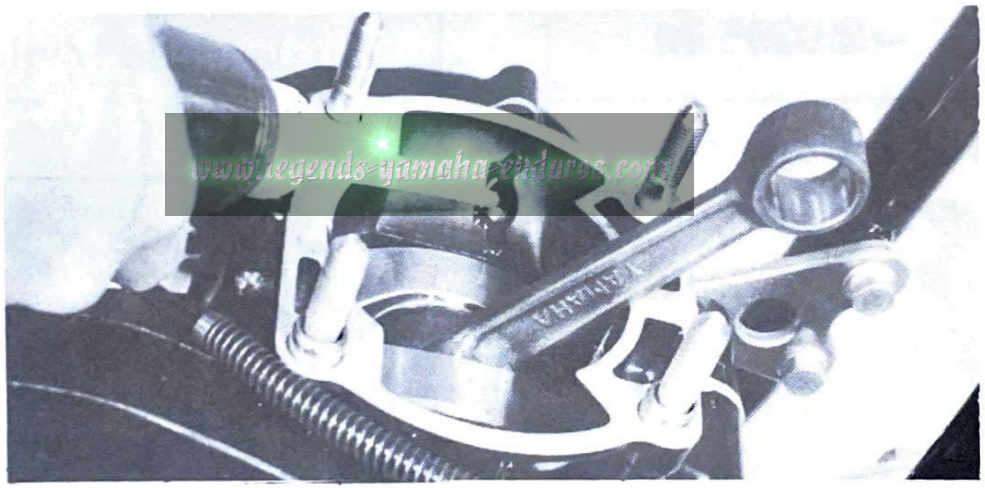
www.legends-yamaha-vinduros.com

Clutch

NOTE:

Clutch adjustment is covered in "Mechanical Adjustments".

Embrayage

N.B.:

Le réglage de l'embrayage est inclus dans le "Réglages Mécaniques".

Removal

1. Remove the oil plug and drain plug, and drain the transmission oil.
2. Loosen the rear brake and remove the foot peg. Remove the kick starter lever.
3. Remove the Allen bolts holding the side cover in place and remove the cover. Note the position of the dowel pins.

Dépose

1. Enlever le plot d'huile et le plot de vidange, et vidanger l'huile de la boîte à vitesses.
2. Desserrer le frein arrière et enlever le repose-pied. Enlever le levier du kick starter.
3. Enlever les boulons Allen tenant en place le couvercle latéral et enlever le couvercle. Noter la position des goujons d'assemblage.

4. Remove the Phillips screws (6) holding the pressure plate. Remove the clutch springs, pressure plate and push rod. Remove the clutch plates and friction plates.

NOTE:

When removing Phillips spring screws, loosen each screw in several stages working in a crisscross pattern to avoid any unnecessary warpage. Note the condition of each piece as it is removed and its location within the assembly.

5. Bend lock washer tab down. Using the clutch holding tool, remove the clutch securing nut and lock washer. Remove the clutch boss and driven gear (clutch housing).

4. Enlever les vis Phillips (6) tenant le disque de pression. Enlever les ressorts d'Embrayage, le disque de pression et le champignon de débrayage. Enlever les disques d'embrayage et les disques de friction.

N.B.:

Lors de la dépose des vis Phillips à ressort, desserrer chaque vis en plusieurs étapes en suivant une figure en croix pour éviter tout voilage inutile. Noter l'état de chaque pièce dès qu'elle est enlevée et sa position dans l'ensemble.

5. Courber vers le bas l'onglet de la rondellefrein. A l'aide de l'outil de maintien d'embrayage, enlever l'écrou de fixation de l'embrayage et la rondelle-frein. Enlever le tambour porte-disques et le pignon entraîné (carter d'embrayage).

www.legends-yamaha-enduro.com

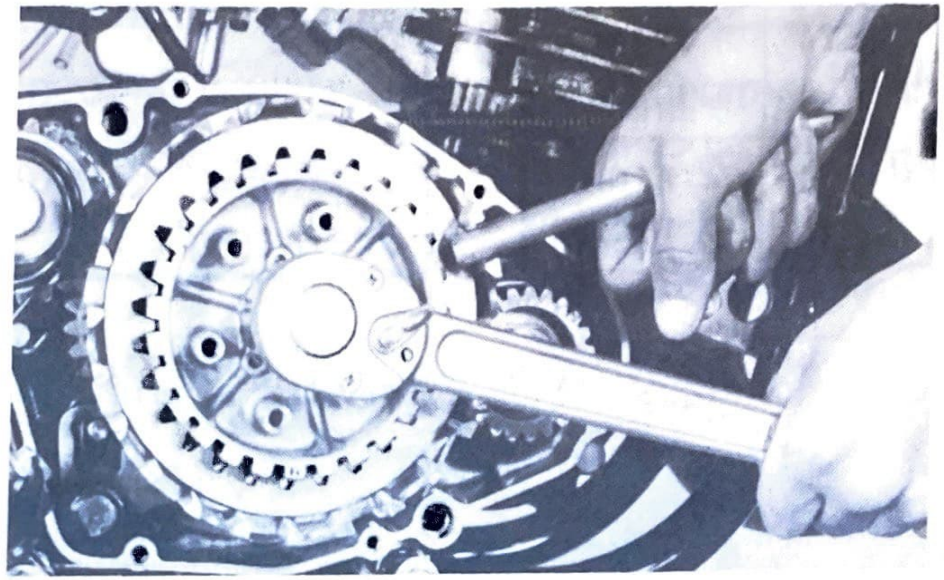

1. Clutch holding tool

1. Outil de maintien d'embrayage

6. If the clutch housing spacer remains on the transmission main shaft, remove it. Remove the thrust plate and thrust plate spacers.

Troubleshooting

1. Measure the friction plates at three or four points. If their minimum thickness exceeds tolerance, replace.

6. Si l'entretoise du carter d'embrayage reste sur l'arbre principal de la boîte à vitesses, l'enlever. Enlever la plaque de butée et les entretoises de la plaque de butée.

Contrôles

1. Mesurer l'épaisseur des disques de friction en trois ou quatre points différents. Si leur épaisseur minima est inférieure à la limite spécifiée, remplacer.

	New	Wear limit
Friction plate thickness	3.0 mm (1.12 in)	2.7 mm (0.106 in)

	Au montage	Limite d'usure
Epaisseur des disque de friction	3,0 mm	2,7 mm

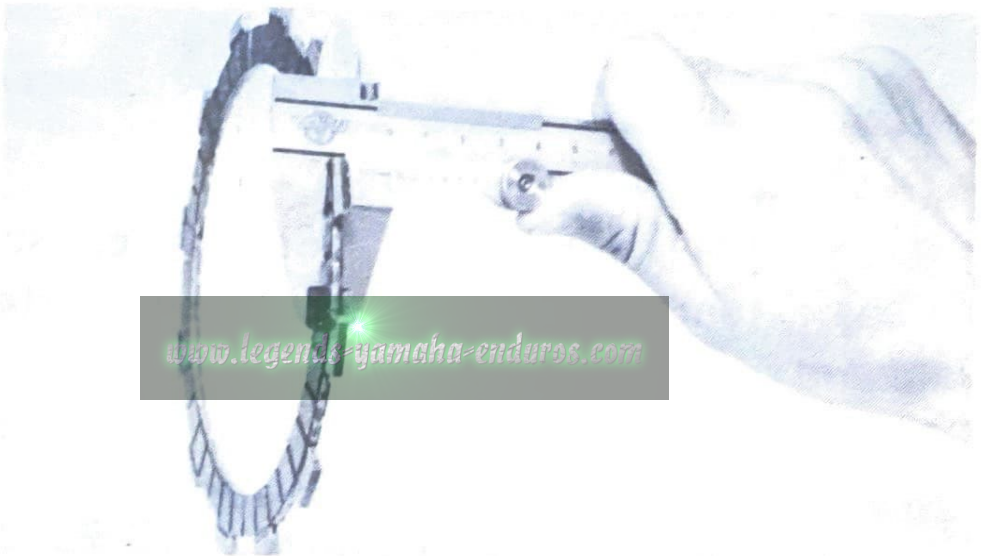
www.legends-yamaha-enduros.com

2. Check the plates for signs of warpage and heat damage, replace as required.

2. Vérifier si les disques ne présentent pas de gauchissement ou de détérioration due à la chaleur. Remplacer si nécessaire.

NOTE:

For optimum performance, if any plate requires replacement, it is advisable to replace the entire set.

3. Check each clutch plate for signs of heat damage and warpage. Place on surface plate (plate glass is acceptable) and use feeler gauge as illustrated. If warpage exceeds tolerance, replace.

N.B.:

Pour obtenir un rendement maximum, il est préférable de remplacer tous les disques, même si un seul d'entre eux paraît hors d'usage.

3. Examiner tous les disques intérieurs pour voir s'ils ne sont pas gauchis ou détériorés par la chaleur. Les poser sur un marbre à dresser (ou à défaut sur une plaque de verre), et mesurer leur degré de gauchissement à l'aide d'une calibre à lames, de la manière illustrée. Remplacer en cas de gauchissement excessif.

www.legends-yamaha-enduros.com

Clutch plate warpage allowance:
0.05 mm (0.002 in) Maximum

4. Check dogs on driven gear (clutch housing). Look for cracks and signs of galling on edges. If moderate, deburr. If severe, replace.

Gauchissement max. admissible pour les disques intérieurs:
0,05 mm

4. Vérifier si les tenons de la cloche d'embrayage ne sont pas déformés ou entaillés. En cas de défaut léger, rectifier. En cas de dommage sérieux remplacer.

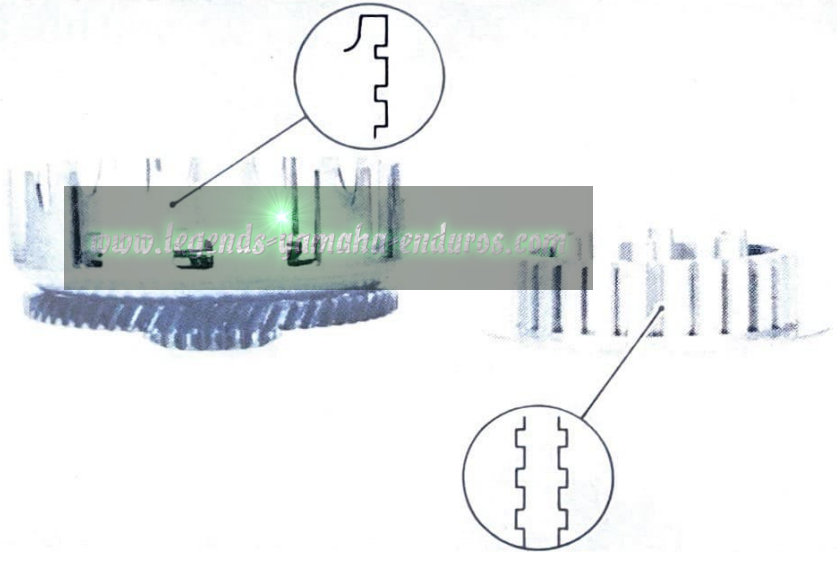

5. Measure each clutch spring. If beyond tolerance, replace.

5. Mesurer tous les ressorts d'embrayage. Les remplacer si leur longueur est inférieure à la limite spécifiée.

	New	Min.
Clutch spring free length	34.8 mm (1.37 in)	33.8 mm (1.33 in)

NOTE:

For optimum clutch operation it is advisable to replace the clutch springs as a set if one or more are faulty.

	Au montage	Min.
Longueur à vide des ressorts d'embrayage	34,8 mm	33,8 mm

N.B.:

Pour assurer un fonctionnement parfait de l'embrayage, il vaut mieux remplacer tout le jeu de ressorts d'embrayage, même si un seul d'entre eux est défectueux.

www.legends-yamaha-enduros.com

6. When installing the clutch pressure plate, align arrow mark on clutch boss and pressure plate mark.

6. Lors de la mise en place du plateau de pression de l'embrayage, faire coïncider la flèche portée sur le tambour porte-disques avec le repère du plateau de pression.

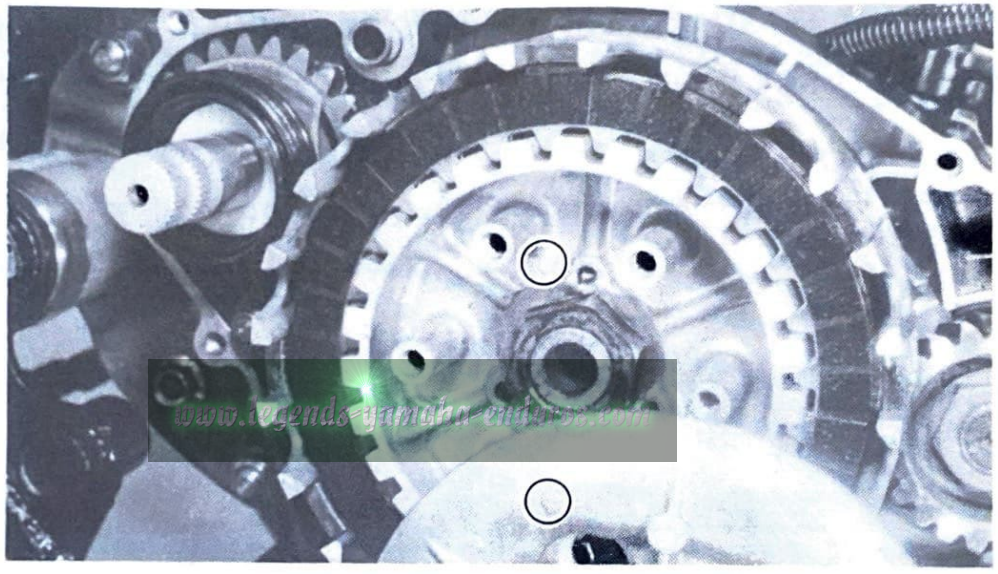

KICK STARTER

Removal

1. Remove the circlip and then remove kick idle gear.

KICK DE DEMARRAGE

Dépose

1. Enlever le circlip et ensuite enlever le pignon de renvoi de kick.

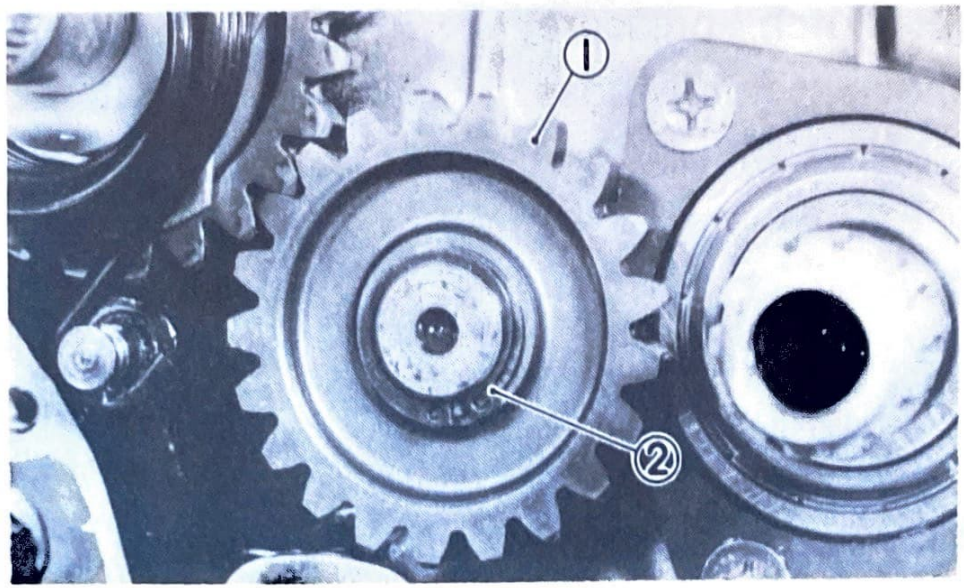

1. Kick idle gear
2. Circlip

1. Pignon de renvoi de kick
2. Circlip

2. Unhook the kick spring from its post in the crankcase. Allow it to relax. Then remove the kick axle assembly by rotating the shaft counterclockwise and then pulling out the entire assembly. Check the gear teeth for wear and breakage.

2. Décrocher le ressort de kick de sa place dans le carter. La laisser se détendre. Ensuite enlever l'axe de kick en tournant l'arbre vers la droite et en tirant l'ensemble complet. Contrôler si les dents du pignon sont usées ou cassées.

www.legends-yamaha-enduros.com

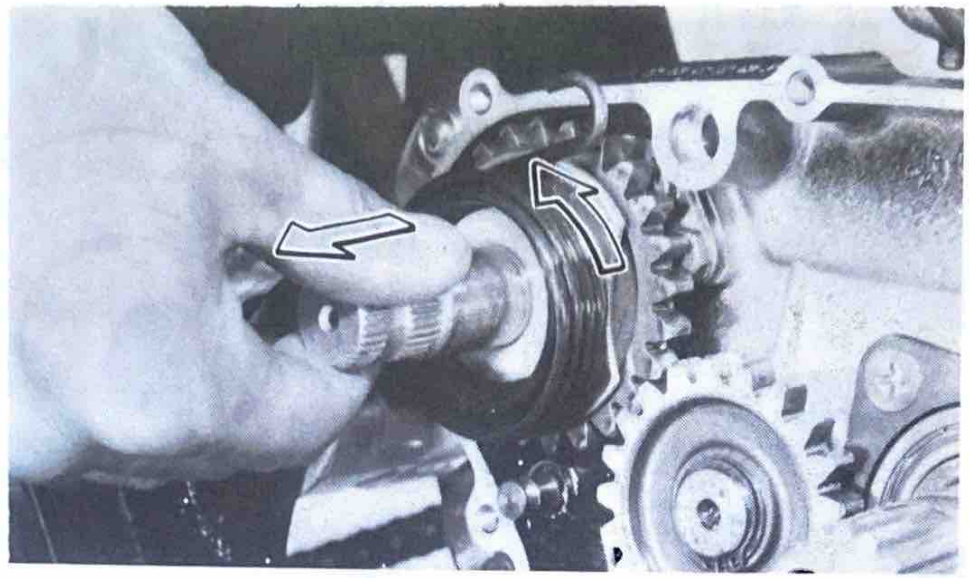

Inspection

1. Check the ratchet teeth on the kick gear and ratchet wheel. The matching edges should fit flush against each other. If there is sever rounding off, replace as required.

www.legends-yamaha-enduros.com

Inspection

1. Vérifier les dents et la roue d'encliquetage du kick. Les bords opposés doivent s'adapter parfaitement les uns contre les autres. S'il existe une grave ovalisation, remplacer comme il est requis.

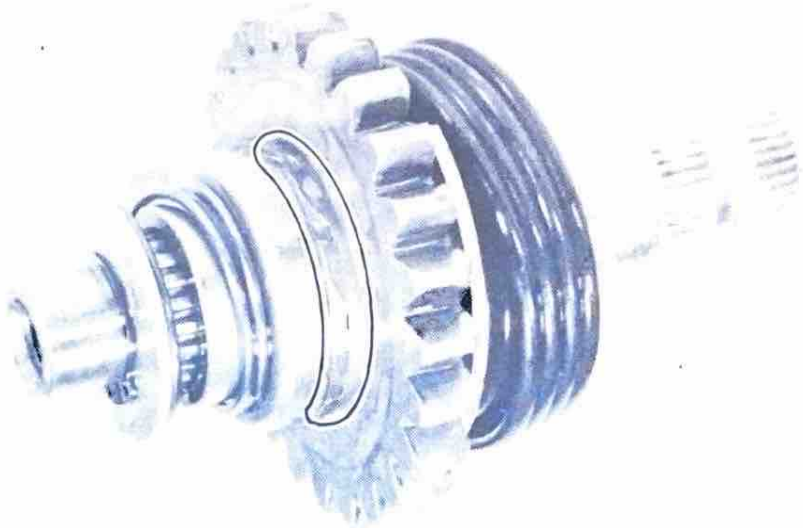

Reassembly

1. Install the kick starter assembly.
   Push the kick starter assembly straight in, and hook the spring to the spring hook. Check whether the kick starter acts correctly and whether it returns to its home position.
2. After installing the kick ass'y be sure to check wherethere it operates smoothly or not.

Mise en place

1. Remise en place du kick complet.
   Faire pénétrer le kick en le poussant et accrochet le ressort au crochet prévu à cet effet. Vérifier si le kick fonctionne correctement et s'il retourne bien dans sa position d'origine.
2. Après la mise en place du kick complet, ne pas oublier de contrôler s'il fonctionne en douceur ou pas.

www.legends-yamaha-enduro.com

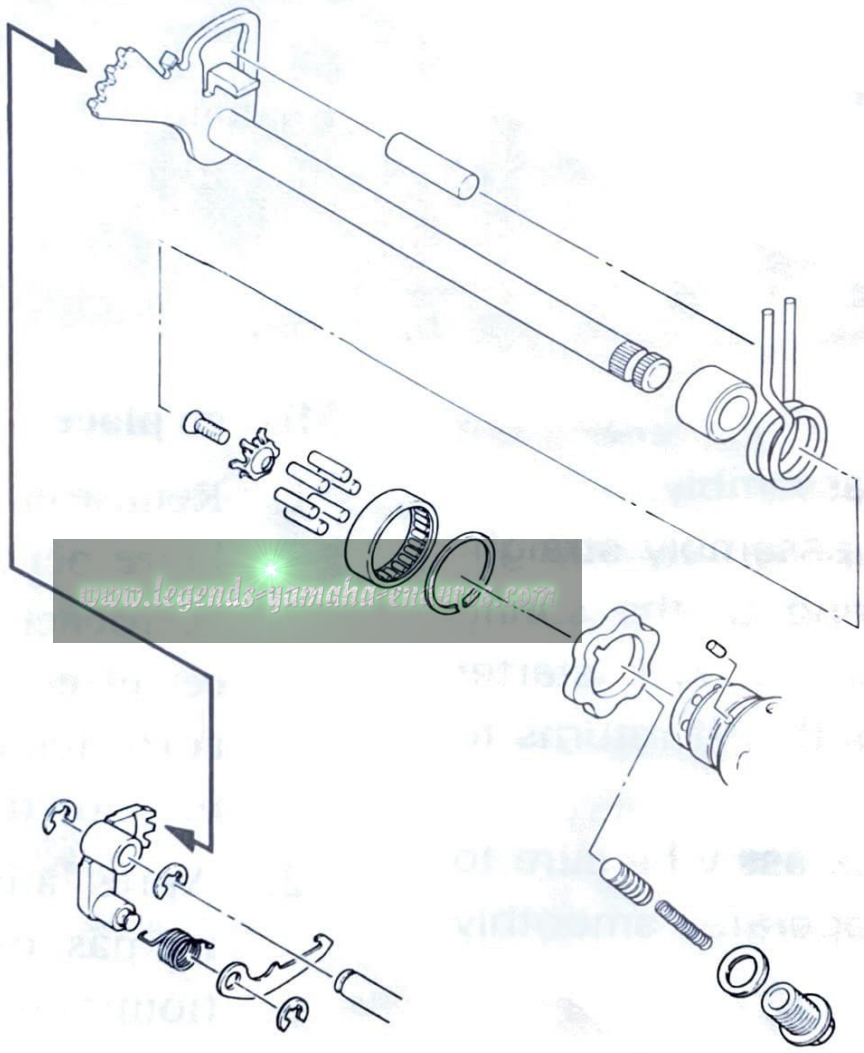

www.legends-yamaha-enduro.com

NOTE:
Shifter maintenance and adjustment should be performed with clutch assembly removed.

N.B.:
L'entretien et le réglage du sélecteur doivent être faits avec l'embrayage enlevé.

Inspection

1. Inspect shift return spring. A broken or wear spring will impair the return action of the shifting mechanism.
2. Inspect change shaft assembly for bending of shaft, worm or bent splines, and broken or wear shift arm spring. A bent shaft will cause hard shifting.
3. During installation, align the index mark on change lever 2 and the center of change lever 1.

Examen

1. Examiner le ressort de rappel. Un ressort de rappel cassé ou usé nuit au bon retour du mécanisme de changement de vitesses.
2. Examiner l'arbre de changement de vitesse complet afin de détecter une éventuelle torsion de l'arbre, usure ou torsion des cannelures et cassure ou usure du ressort de bras de changement de vitesse. Un arbre tordu rend le passage des vitesses difficile.
3. Pendant la mise en place, faire coïncider l'index du levier de changement de vitesse 2 avec le centre du levier de changement de vitesse 1.

www.leaends-yamaha-enduros.com

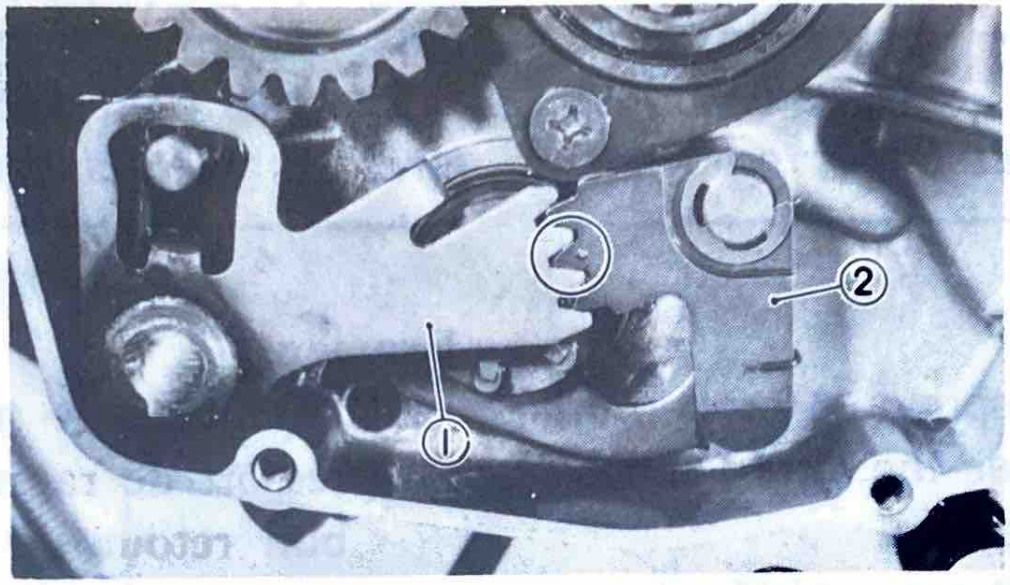

1. Change lever 1
2. Change lever 2

1. Levier 1
2. Levier 2

www.legends-yamaha-enduros.com

PIPE AND WIRE ROUTING DIAGRAM (For Engine)

SCHEMA DE CHEMINEMENT DES TUBES ET CABLES (Pour le moteur)

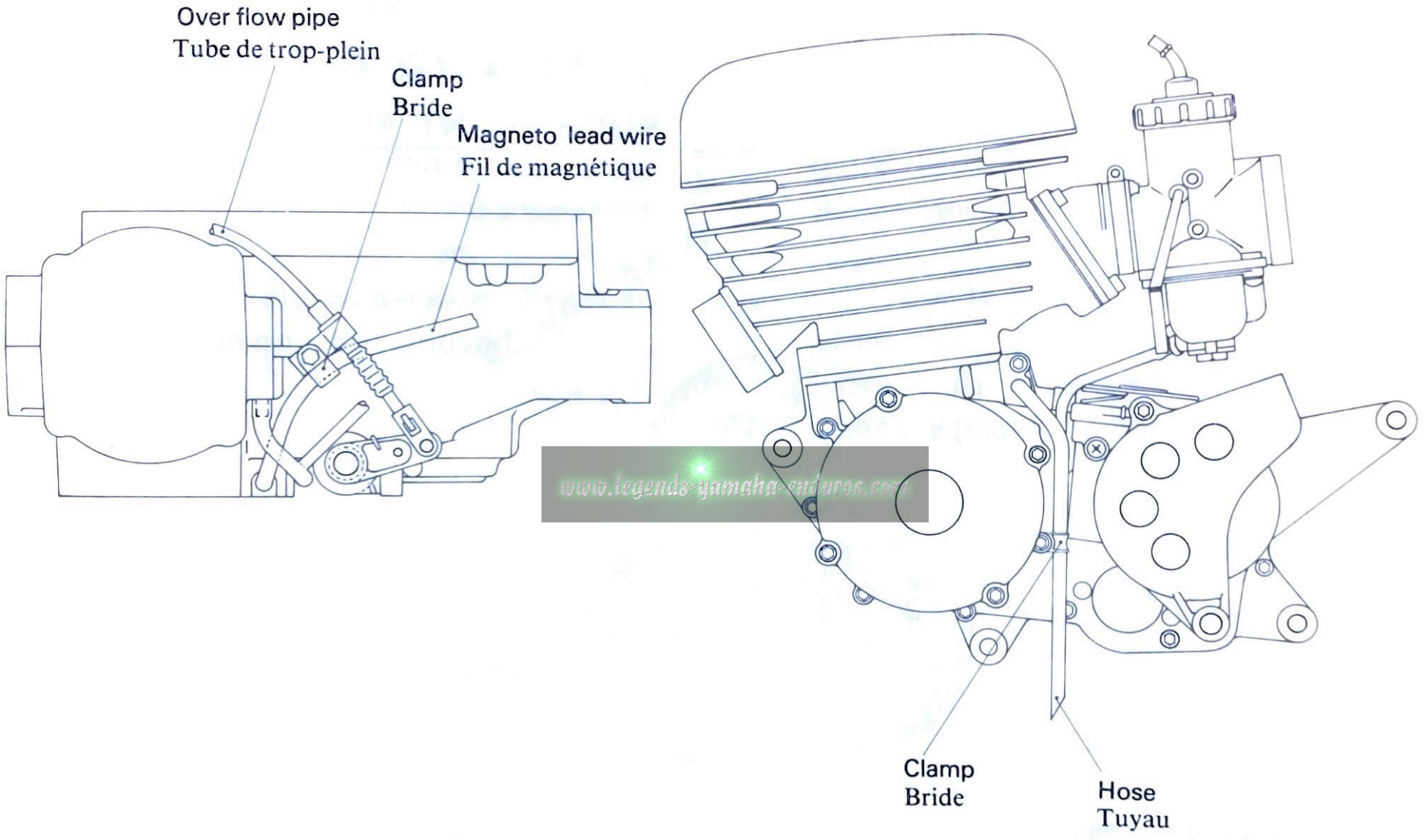

www.legends-yamaha-enduros.com

CHASSIS MAINTENANCE AND MINOR REPAIRS

ENTRETIEN DE LA PARTIE-CYCLE ET PETITES REPARATIONS

FRONT WHEEL

ROUE AVANT

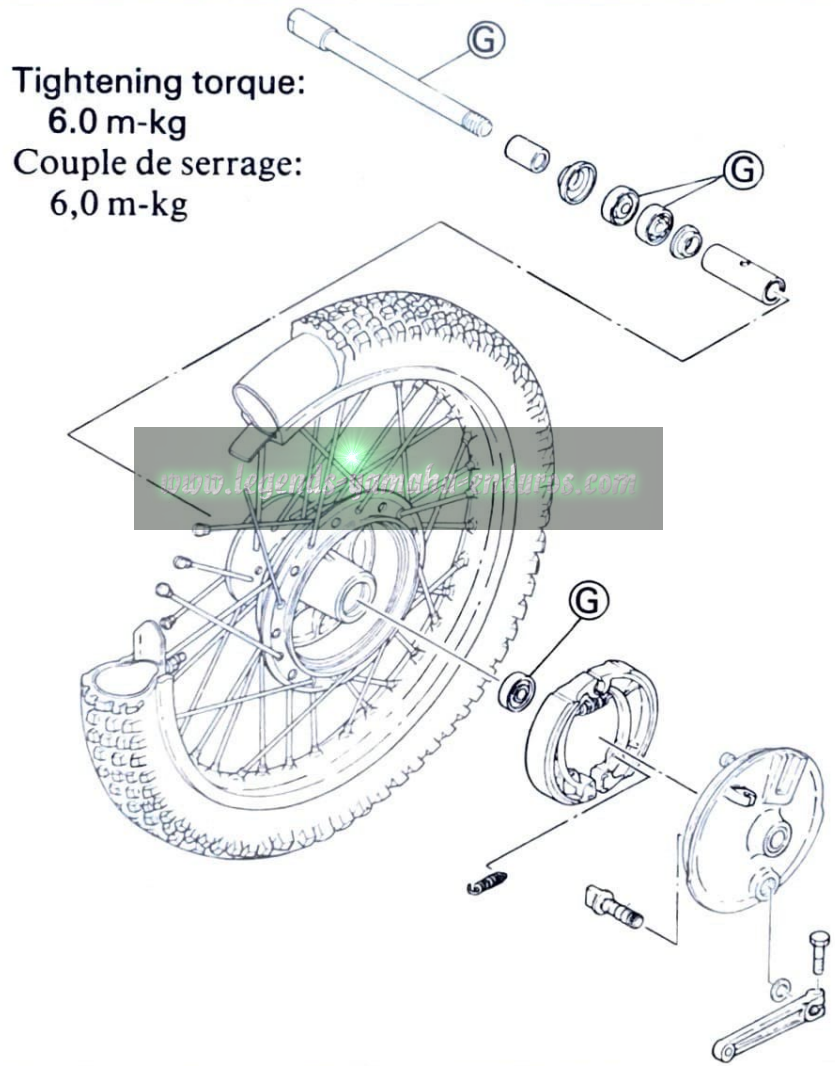

Tightening torque:
6.0 m-kg
Couple de serrage:
6,0 m-kg

G : Apply grease lightly
G : Mettre de la graisse

Front wheel removal

1. Elevate the front wheel by placing a suitable stand under the engine.
2. Remove brake cable: Loosen all cable adjuster screws and remove cable from handle lever holder. Then remove cable from cam lever at front brake shoe plate.
3. Loosen front axle pinch bolt.
4. Remove the front wheel axle; the wheel assembly can now be removed.

Dépose de roue avant

1. Surélever la roue avant en plaçant une cale appropriée sous le moteur.
2. Dépose du câble de frein: desserrer toutes les vis de réglage du câble et retirer le câble de son support au levier. Puis, retirer le câble du levier de came au plateau porte segments du frein avant.
3. Desserrer le boulon de serrage de l'axe avant.
4. Extraire l'axe de roue avant; la roue complète peut maintenant être déposée.

www.legends-yamaha-enduros.com

Tightening torque:
8.0 m-kg
Couple de serrage:
8,0 m-kg

Tightening torque:
2.3 m-kg
Couple de serrage:
2,3 m-kg

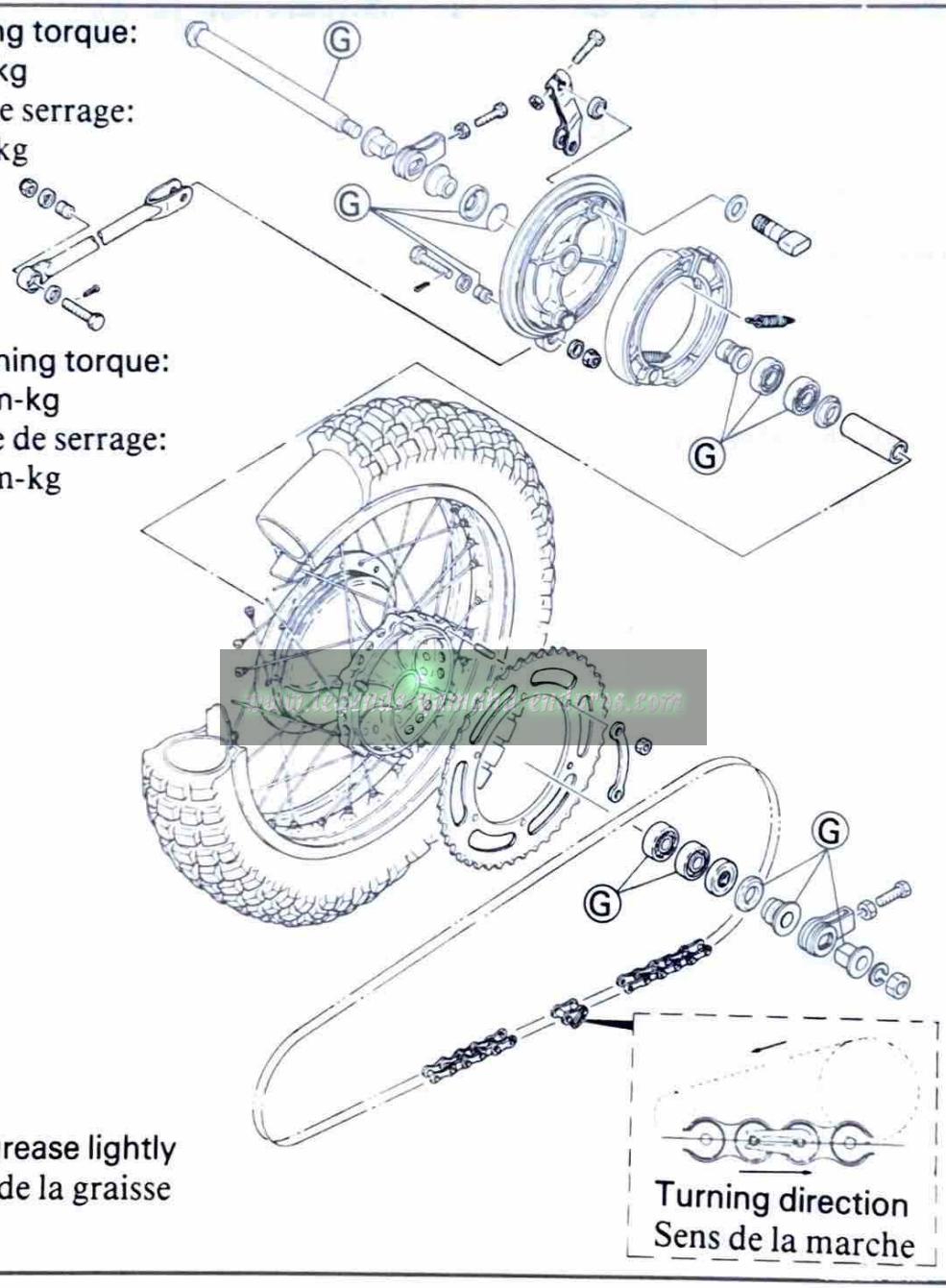

Ⓖ : Apply grease lightly
Ⓖ : Mettre de la graisse

Rear wheel removal

1. Elevate the rear wheel by placing a suitable stand under the engine.
2. Remove the tension bar and the brake rod from the brake shoe plate. The tension bar can be removed by removing the cotter pin and nut from the tension bar bolt. The brake rod can be removed by removing the adjuster.
3. Remove the master link clip and master link and remove the chain from the rear sprocket.
4. Remove the rear wheel axle nut.
5. Pull out the rear wheel shaft by simultaneously twisting and pulling out.
6. Remove the rear wheel assembly.

Wheel installation

When installing wheels, reverse the removal procedure taking care of the following points.

Dépose de la roue arrière

1. Surélever la roue arrière en plaçant une béquille appropriée sous le moteur.
2. Retirer la patte d'écartement et la tige de commande de frein du plateau porte segment. La patte d'écartement peut être déposée en retirant la goupille fendue et l'écrou du boulon de patte d'écartement. La tige de commande de frein peut être déposée en retirant le régleur.
3. Démonter l'attache du faux maillon ainsi que le faux maillon et déposer la chaîne du pinion arrière.
4. Extraire l'écrou d'axe de roue arrière.
5. Retirer l'arbre de la roue arrière en tournant et en tirant vers l'extérieur simultanément.
6. Déposer la roue arrière complète.

Montage des roues

Lors du montage des roues, observer le procédé inverse en faisant attention aux points suivants.

www.legends-yamaha-enduro.com

1. Lightly smear grease on:
   * The shafts
   * The bearings and oil seal lips
   * The O-ring and dust cover interior for the rear brake shoe plate
   * The oil seal and collar outer circumference from the tension bar.
2. Check for proper engagement of the boss on the outer tube with the locating slot on the brake shoe plate.

1. Etendre une légère couche de graisse sur
   * Les arbres.
   * Les roulements et les lèvres de joint d'étanchéité.
   * Le joint torique et le couvercle anti-poussière de la plaque de mâchoire de frein arrière.
   * Le joint d'étanchéité et la circonférence extérieure du collier, par la barre de tension.
2. Veiller à ce que le bossage soit convenablement engagé dans le tube extérieur avec la fente repère sur le plateau porte segment.

www.legends-yamaha-enduros.com

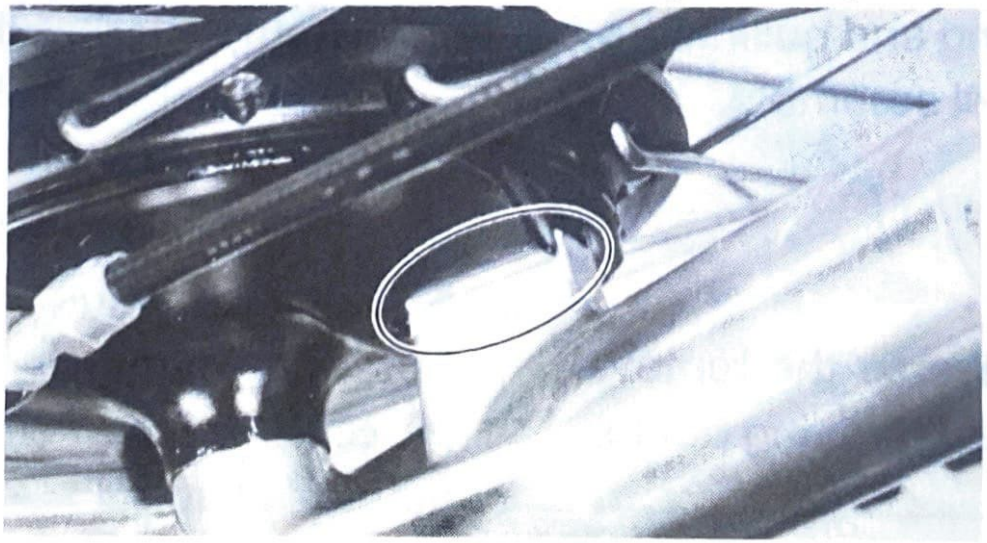

3. Always use a new cotter pins. Old pins should be discarded.
4. Make sure nuts are properly tightened.

Front wheel axle:	6.0 m-kg (43 ft-lb)
Axle pinch bolt:	1.0-kg (7ft-lb)
Rear wheel axle:	8.0 m-kg (58 ft-lb)
Tension bar:	2.3 m-kg (16 ft-lb)

5. Be sure to adjust the tension of the chain. (Refer to "Drive chain tension adjustment")
6. Adjust the plays in the brake lever and pedal.

Brake shoe inspection

Measure the outside diameter of the brake shoe set with slide calipers.

3. Toujours utiliser de nouvelles goupilles fendues. Les goupilles usagées doivent être jetées.
4. S'assurer que les écrous sont convenablement serrés.

Axe de la roue avant:	6,0 m-kg
Boulon de serrage de l'axe:	1,0 m-kg
Axe de la roue arrière:	8,0 m-kg
Patte d'écartement:	2,3 m-kg

5. Veiller au réglage de la chaîne. (Se reporter à "Réglage de chaîne d'entraînement.
6. Régler les gardes aux freins à main et à pied.

Contrôle des segments de frein

Mesurer avec un pied à coulisse le diamètre extérieur des segments de frein assemblés.

If they measure less than replacement limit, replace them. Smooth out any rough spots on shoe surface with sandpaper.

	Front	Rear
Brake shoe diameter	130 mm (5.12 in)	160 mm (6.3 in)
Replacement limit	126 mm (4.96 in)	156 mm (6.14 in)

Si la limite d'usure a été excédée, il faut les remplacer. Polir les points durs à la surface des patins à l'aide de papier de verre. Si nécessaire, égaliser la surface des segments avec du papier de verre.

	Avant	Arrière
Diametre de patin de frein	130 mm	160 mm
Limite d'usure	126 mm	156 mm

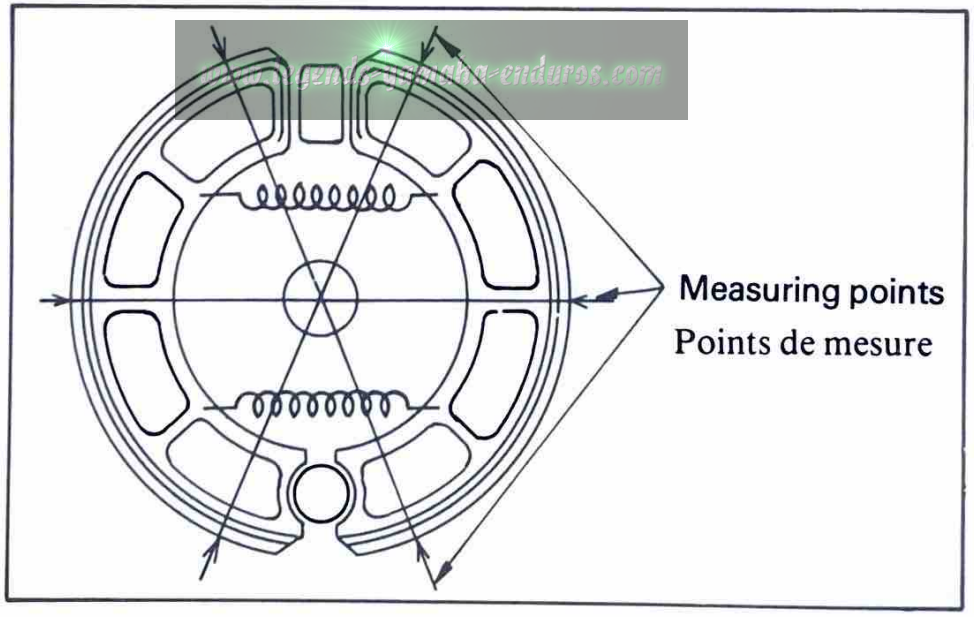

Brake drum

Oil or scratches on the inner surface of the brake drum will impair braking performance or result in abnormal noises. Remove oil by wiping with a rag soaked in lacquer thinner or solvent. Remove scratches by lightly and evenly rubbing with emery cloth.

Replace wheel Bearings

If the bearings allow excessive play in the wheel or if it does not turn smoothly have your dealer replace the wheel bearings. Bearing replacement requires the use of special tools and should be done by a Yamaha dealer.

Check the spokes

If they are loose or bent, tighten or replace them. The spokes should be checked before each use.

Tambour de frein

Le présence d'huile ou de rayures sur la surface intérieure du tambour de frein diminue l'efficacité du freinage ou cause un bruit anormal. Enlever les taches d'huile en les essuyant avec un chiffon imbibé de solvant à peinture ou autre solvant approprié. Eliminer les rayures par poncage léger et égal avec de la toile émeri.

Remplacement des Roulements de Roue

Si les roulements ont un jeu excéssif dans la roue ou bien s'ils ne tournent pas en douceur, demander à votre concessionnaire de les remplacer. Le remplacement des roulements nécessite l'emploi d'outils spéciaux et doit être fait par un concessionnaire Yamaha.

Contrôler les rayons

S'ils sont desserrés ou trodus, les serrer ou les remplacer. Les rayons doivent être vérifiés avant chaque utilisation.

www.legends-yamaha-enduro.com

Sprockets

NOTE:

Please refer to Maintenance Intervals and Lubrication Intervals charts for additional information.

1. Check sprocket wear. Replace if wear decrease tooth height to a point approaching the roller center line.
2. Replace if tooth wear shows a pattern such as that in the illustration.

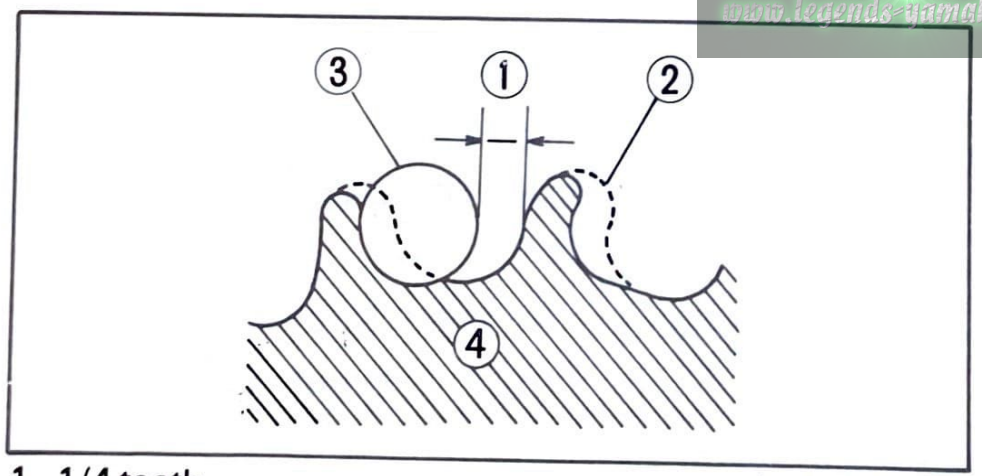

1. 1/4 tooth
2. Correct
3. Roller
4. Sprocket

Pignons

N.B.:

Pour plus de détails, prière de se reporter aux Tableaux d'Entretien et de Graissage.

1. Contrôler l'usure du pignon, et le remplacer si l'usure des dents atteint un point tel que le sommet des dents coincide à peu prés avec le milieu des rouleaux de chaîne.
2. Remplacer si l'usure des dents montre une forme comme celle présentée sur l'illustration.

www.legends-yamaha-enduros.com

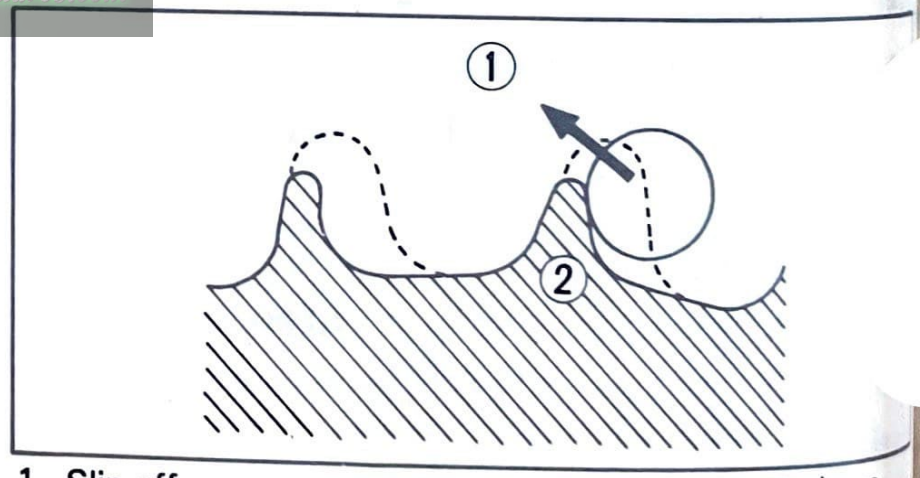

1. 1/4 dent
2. Correct
3. Roulement
4. Sprocket

1. Slip off
2. Bend teeth

1. Patinage
2. Dent courbée

Drive sprocket securing nut torque:
75 Nm (7.5 m-kg, 54 ft-lb)

Couple de serrage pour l'écrou de pignon avant: 75 Nm (7,5 m-kg)

Driven sprocket securing nut torque:
30 Nm (3.0 m-kg, 22 ft-lb)

Couple de serrage pour les ecrou de pignon AR: 30 Nm (3,0 m-kg)

Chain

NOTE:

Please refer to Maintenance and Lubrication Intervals charts for additional information.

Chaîne

N.B.:

Pour plus de détails, prière de se reporter aux Tableau de Graissage et d'Entretien.

www.legends-yamaha-enduros.com

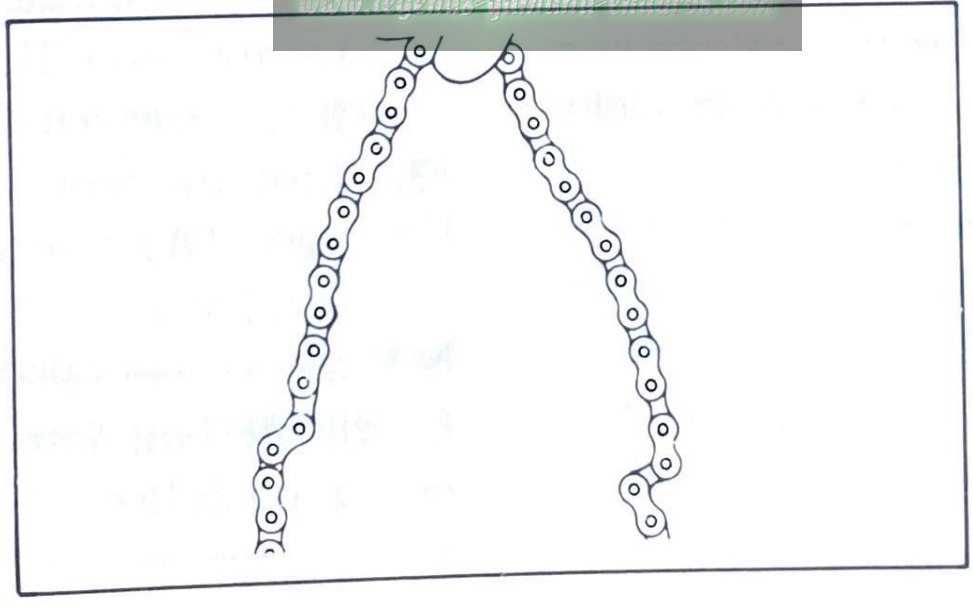

1. Check the chain for stiffness. If stiff, soak in solvent solution, clean with medium bristle brush, dry with high pressure air.
   Oil chain thoroughly and attempt to work out kinks. If still stiff, replace.
2. Check the side plates for visible wear. Check to see if excessive play exists in pins and rollers. Check for damaged rollers. Replace as required.
3. During reassembly, the master link clip must be installed with the rounded end facing the direction of travel.

NOTE:

The chain should be lubricated after every use of the machine.

www.legends-yamaha-enduros.com

1. Contrôler la souplesse de la chaîne en la tenant de la manière illustrée. Si certains maillons sont grippés, mettre la chaîne à tremper dans un solvant, et la nettoyer avec une brosse, ensuite, la sécher à l'air comprimé.
   Huiler complètement la chaîne et essayer d'élimminer les noeuds en faisant jouer les.
2. Vérifier si les flasques de maillons de chaîne ne présentent pas d'usure évidente et s'il n'y a pas de jeu excessif dans les rouleaux et rivets.
   Contrôler l'état des rouleaux. Remplacer si nécessaire.
3. Lors du remontage, toujours orienter l'arrêt du join de chaîne côté arrondi vers l'avant.

N.B.:

La chaîne doit être lubrifiée après chaque utilisation de la machine.

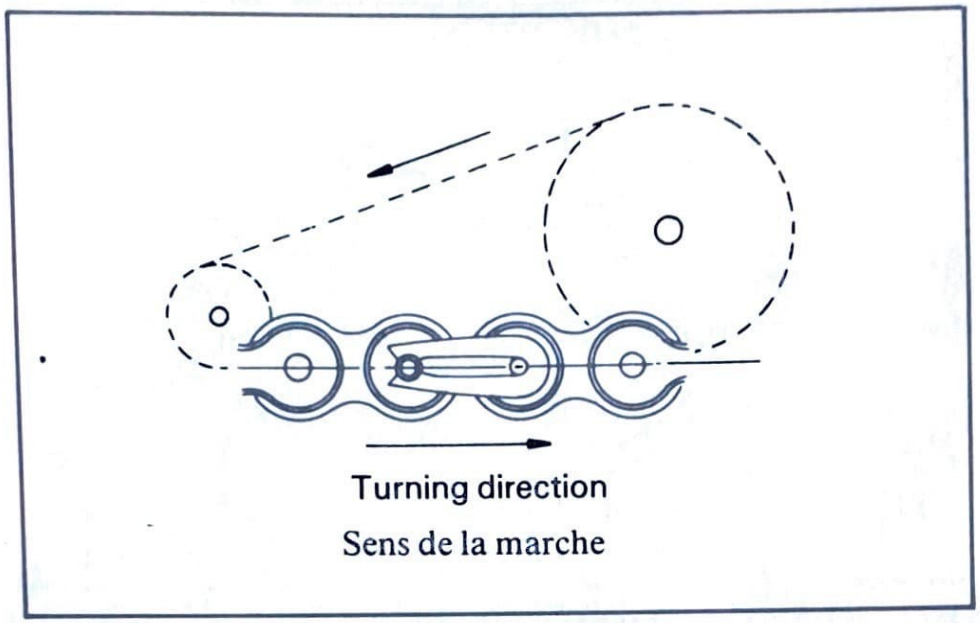

Troubleshooting

With the chain installed on the machine, excessive wear may be roughly determined by attempting to pull the chain away from the rear sprocket. If the chain will lift away more than one-half the length of the sprocket teeth, remove and inspect.

If any portion of the chain shows signs of damage, or if either sprocket shows signs of excessive wear, remove and inspect.

Contrôle

Une méthode très simple permet de contrôler l'usure de la chaîne en place sur la moto: elle consiste à écarter la chaîne du pignon arrière. Si on arrive à l'écarter d'une distance correspondant à plus de la moitié de la longueur d'une dent de pignon, démonter et examiner la chaîne.

Démonter et examiner la chaîne et les pignons si une de ces pièces porte des signes de dommage ou d'usure excessive.

www.legends-yamaha-enduros.com

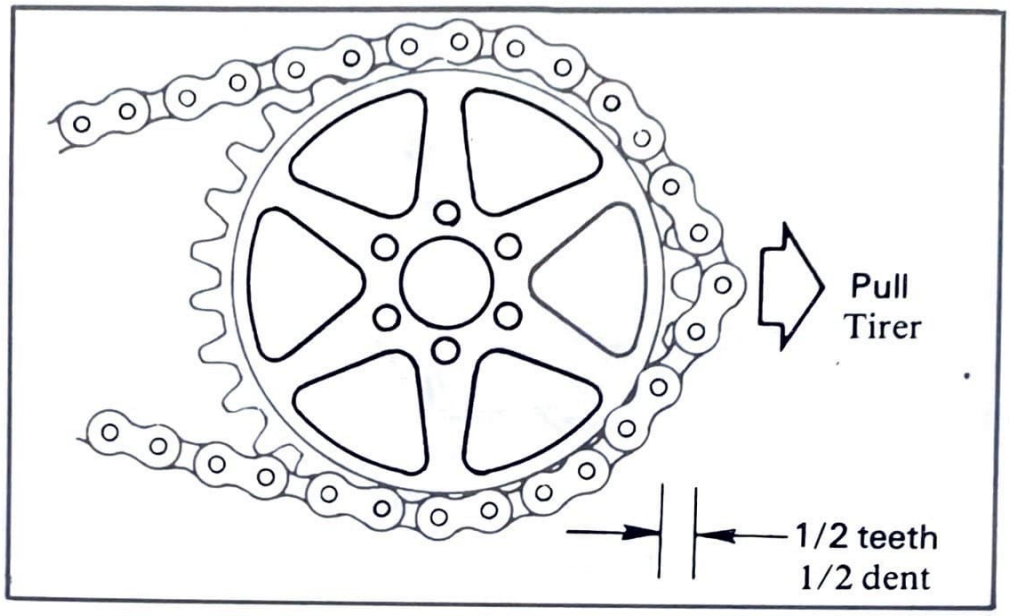

Rear shock absorber (Monocross suspention) Removal

1. Elevate the rear wheel by placing a suitable stand under the engine.
2. Remove the two bolt holding the fuel tank (petcock lever must be placed in OFF). Lift up the front of the tank and remove it.
3. Remove the cotter pin and nut.
   And remove the bolt securing the upper bracket to frame.

www.legends-yamaha-enduros.com

Dépose de l'amortisseur arrière (Suspension monocross)

1. Surélever la roue arrière en plaçant une béquille appropriée sous le moteur.
2. Enlever les deux boulons tenant le réservoir à essence (le levier du robinet doit être mis sur la position OFF). Soulever l'avant du réservoir et l'enlever.
3. Enlever la goupille fendue et l'écrou. Et enlever le boulon fixant au cadre le support supérieur.

Upper bracket tightening torque:
30 Nm (3.0 m-kg, 22 ft-lb)

Couple de serrage du support supérieur:
30 Nm (3,0 m-kg)

www.legends-yamaha-enduros.com

4. Remove the cotter pin and pull out the pivot shaft from the lower bracket.

NOTE:
Always use a new cotter pins.

4. Enlever la goupille fendue et tirer l'axe pivot hors du support inférieur.

N.B.:
Toujours utiliser des goupilles fendues neuves.

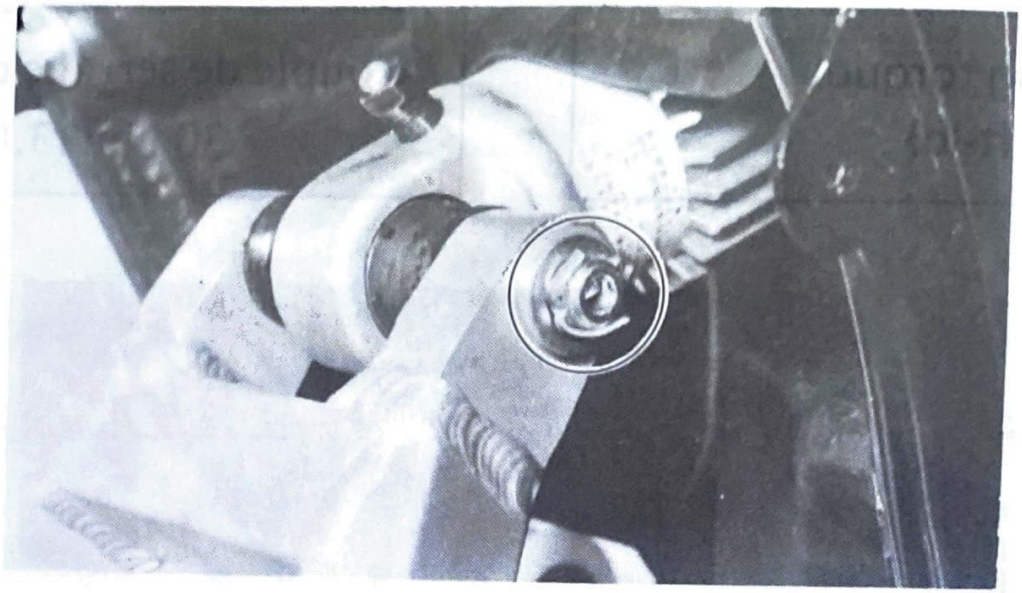

5. Remove the rear shock absorber from the frame. (To remove, pull the rear shock backward.)

5. Enlever du cadre l'amortisseur arrière. (Pour procéder à la dépose, tirer l'amortisseur vers l'arrière.

www.legends-yamaha-enduros.com

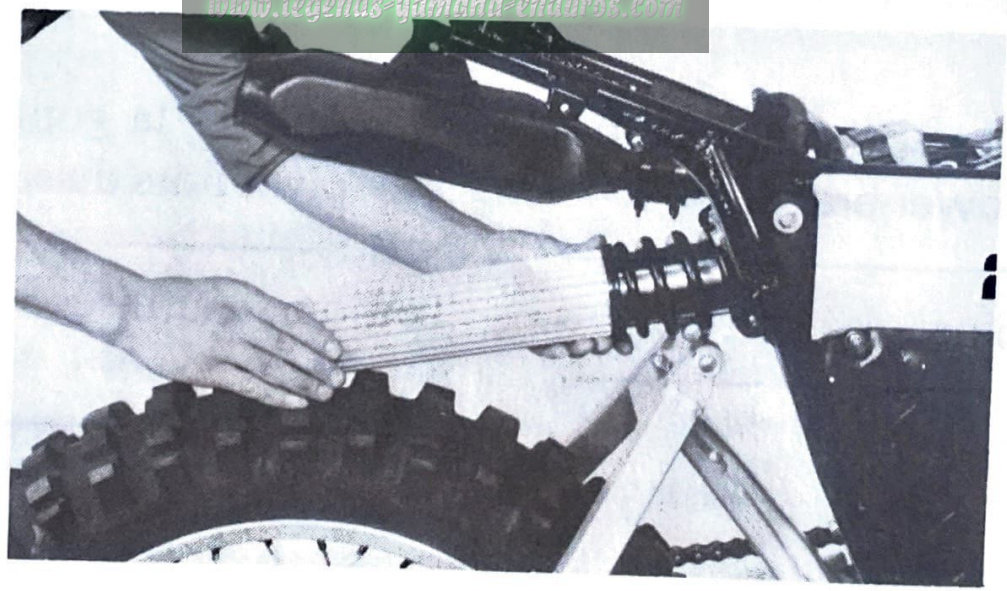

NOTE:

a. When remove the shock absorber, be careful not to bend the absorber rod.
b. Take care so the two washers are not lost.

6. When assembling, reverse the removal procedure taking care of the following points:
   a. Always use new cotter pins.
   b. Grease the pins and thrust cover lips.
   c. Make sure nut is properly tightened.

www.legends-yamaha-enduros.com

Swing Arm Inspection

1. With rear wheel and shock absorbers removed, grasp the ends of the arm and move from right to left to check for free play.

N.B.:

a. Lors de la dépose de l'amortisseur, faire attention à ne pas tordre la tige de l'amortisseur.
b. Faire attention à ne pas perdre les deux rondelles.

6. Lors de la mise en place, procéder à l'inverse de la méthode de dépose en prenant garde aux points suivants:
   a. Toujours utiliser de nouvelles goupilles fendues.
   b. Graisser les broches et les lèvres du couvercle de pression.
   c. Veiller à ce que l'écrou soit bien serré.

Contrôle de la fourche oscillante

1. Après dépose de la roue et des amortisseurs arrière, saisir les bras de fourche oscillante par leurs extrémités, et les secouer latéralement pour détecter le jeu éventuel.

Swing arm free play:
0 ~ 1 mm (0 ~ 0.04 in)

2. If free play is excessive, remove swing arm and replace swing arm bushings.

Jeu max. admissible pour la fourche oscillante: 0 ~ 1 mm

2. En cas de jeu excessif, démonter la fourche oscillante et remplacer ses bagues.

www.legends-yamaha-enduros.com

CABLE ROUTING DIAGRAM
SCHEMA D'ARRANGEMENT DES CABLES

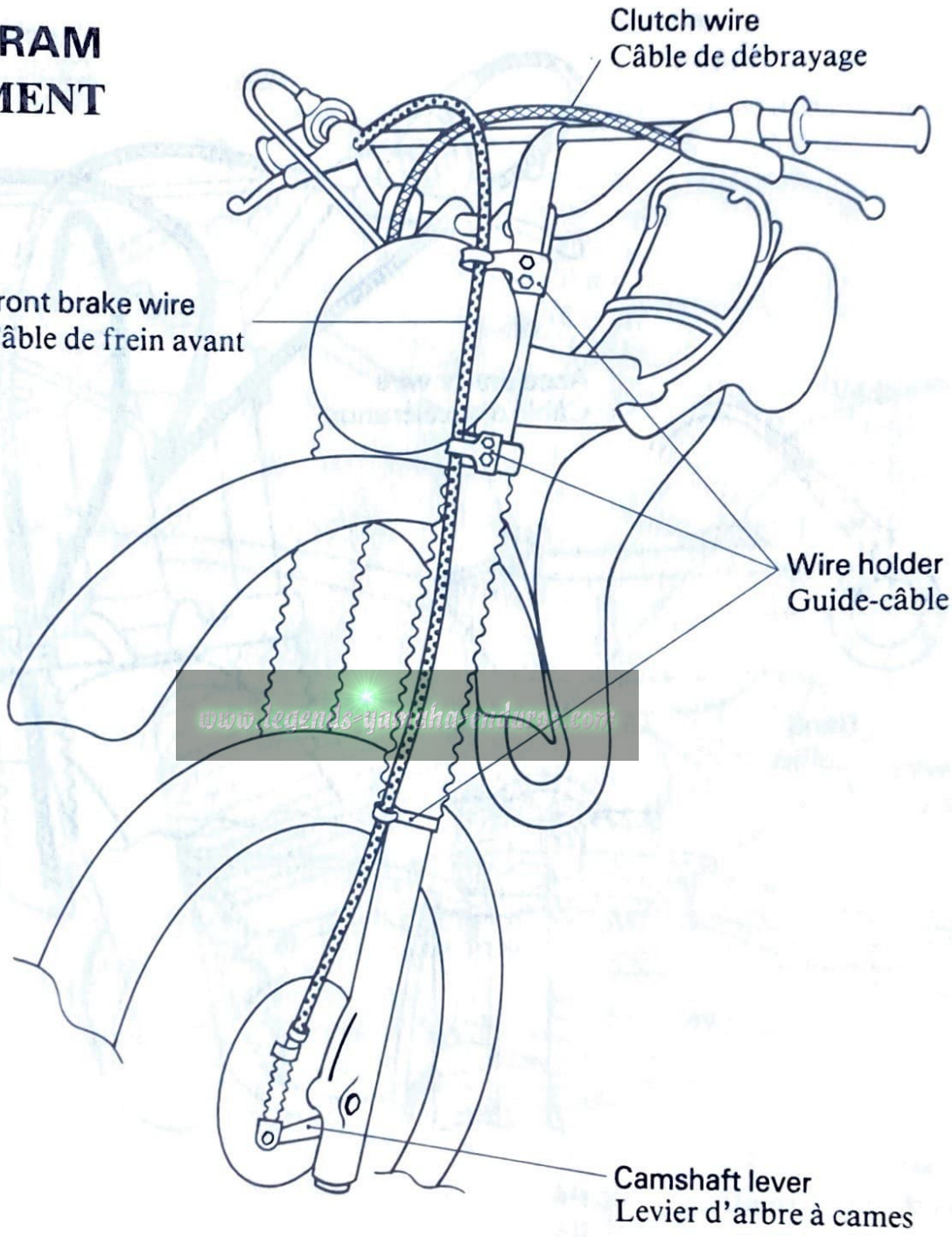

www.legends-yamaha-enduro.com

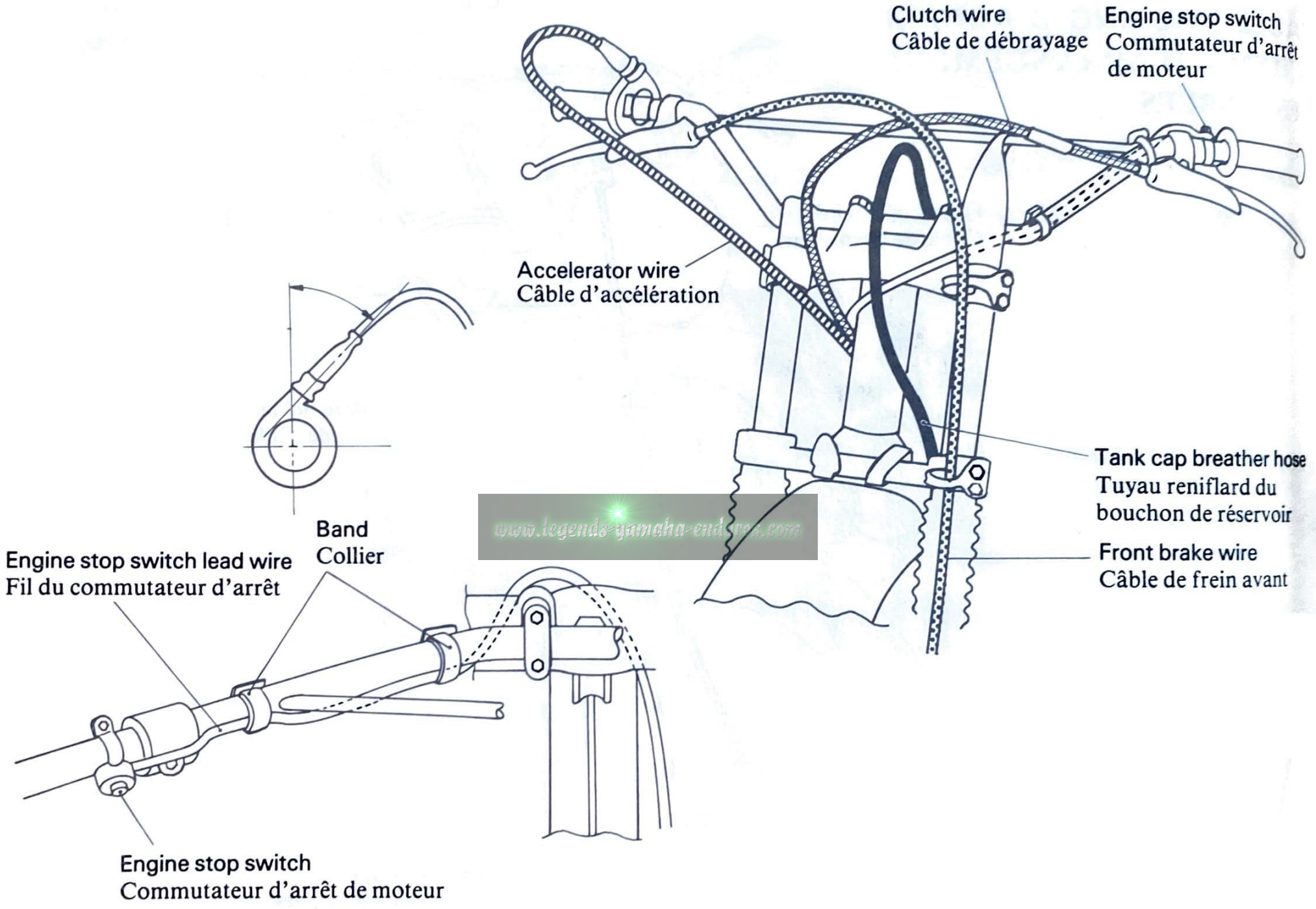

www.legends-yamaha-enduros.com

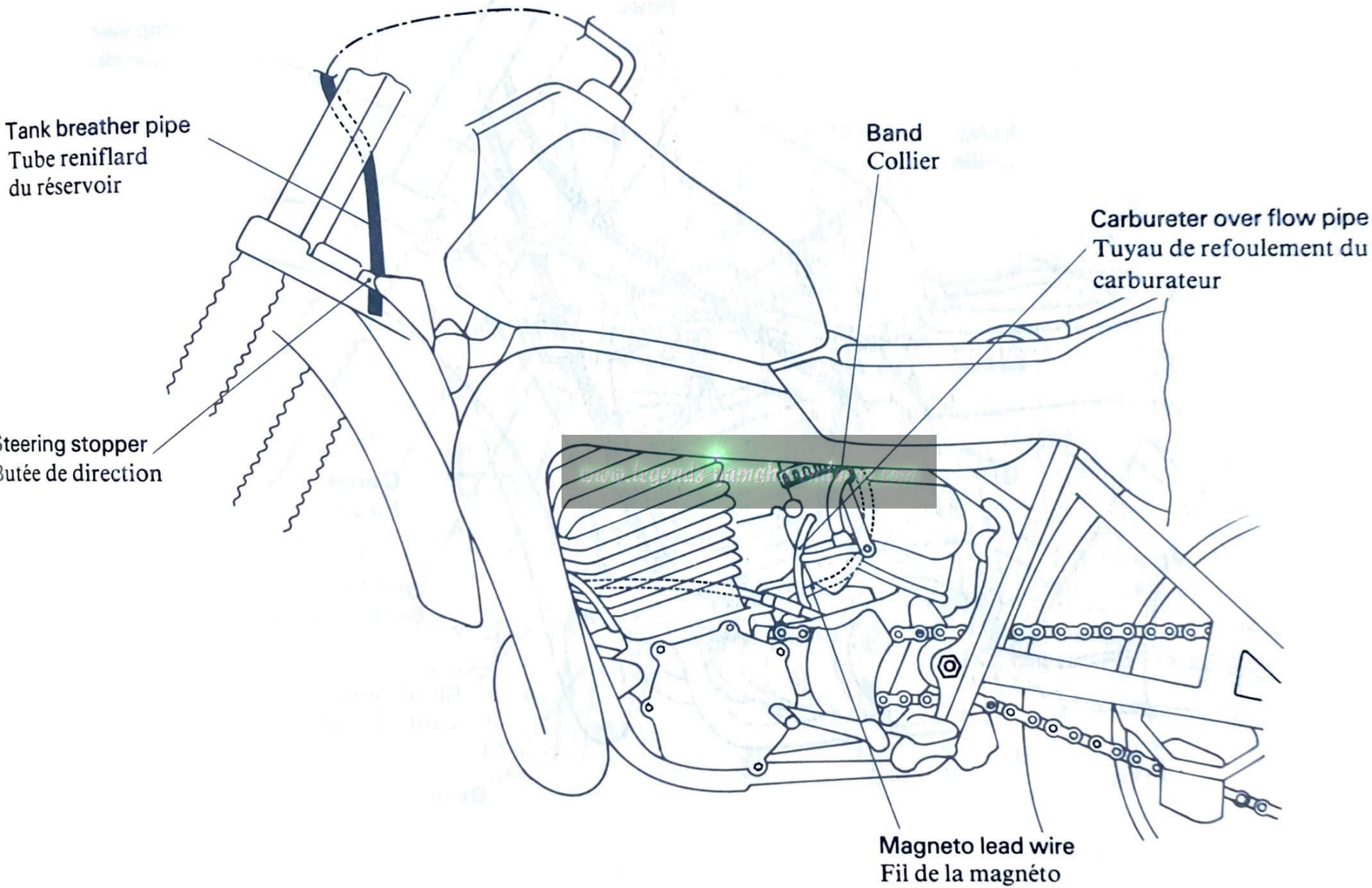
Tank breather pipe
Tube reniflard
du réservoir
Band
Collier
Carbureter over flow pipe
Tuyau de refoulement du
carburateur
Steering stopper
Butée de direction
Magneto lead wire
Fil de la magnéto

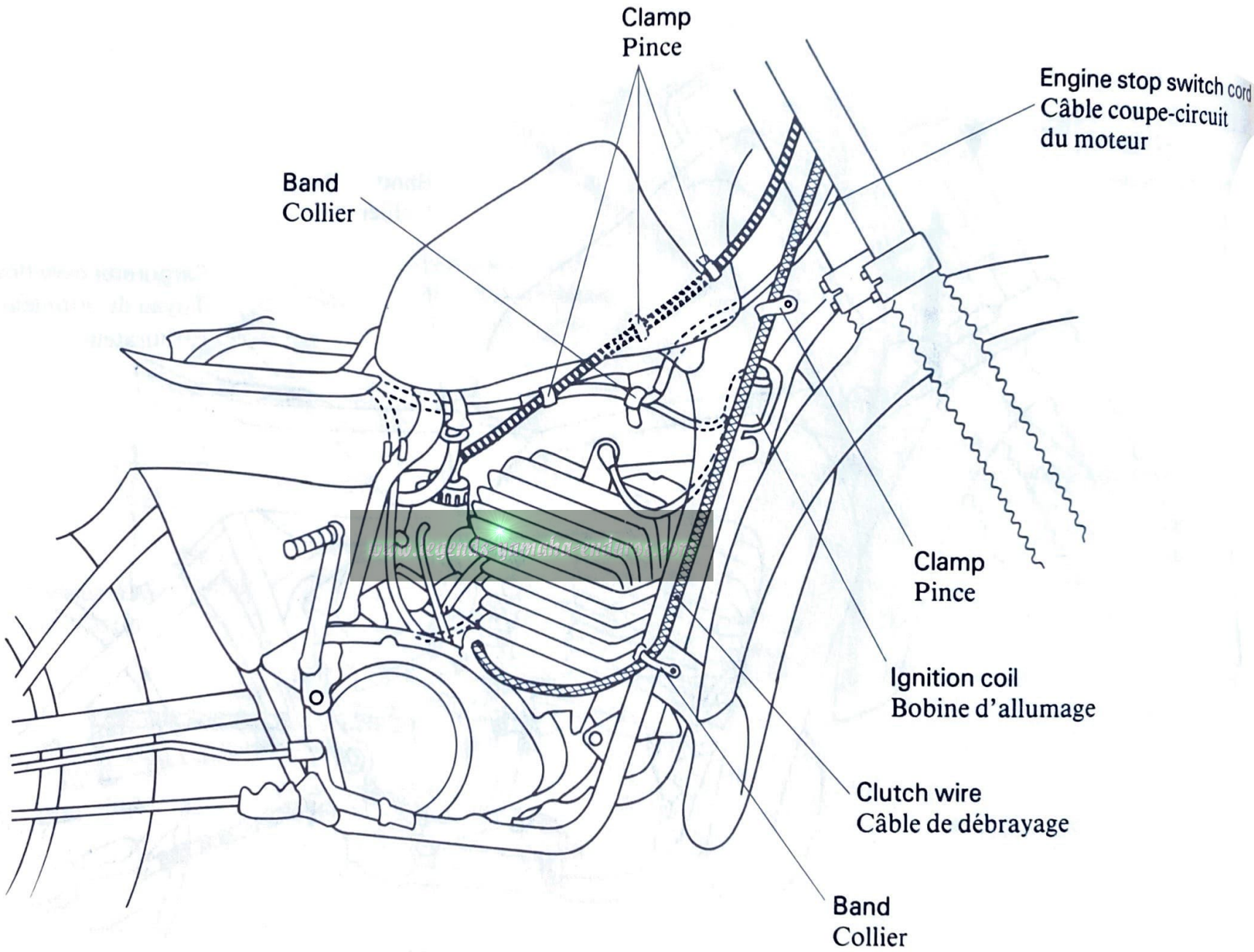
Clamp
Pince
Engine stop switch cord
Câble coupe-circuit
du moteur
Band
Collier
Clamp
Pince
Ignition coil
Bobine d'allumage
Clutch wire
Câble de débrayage
Band
Collier

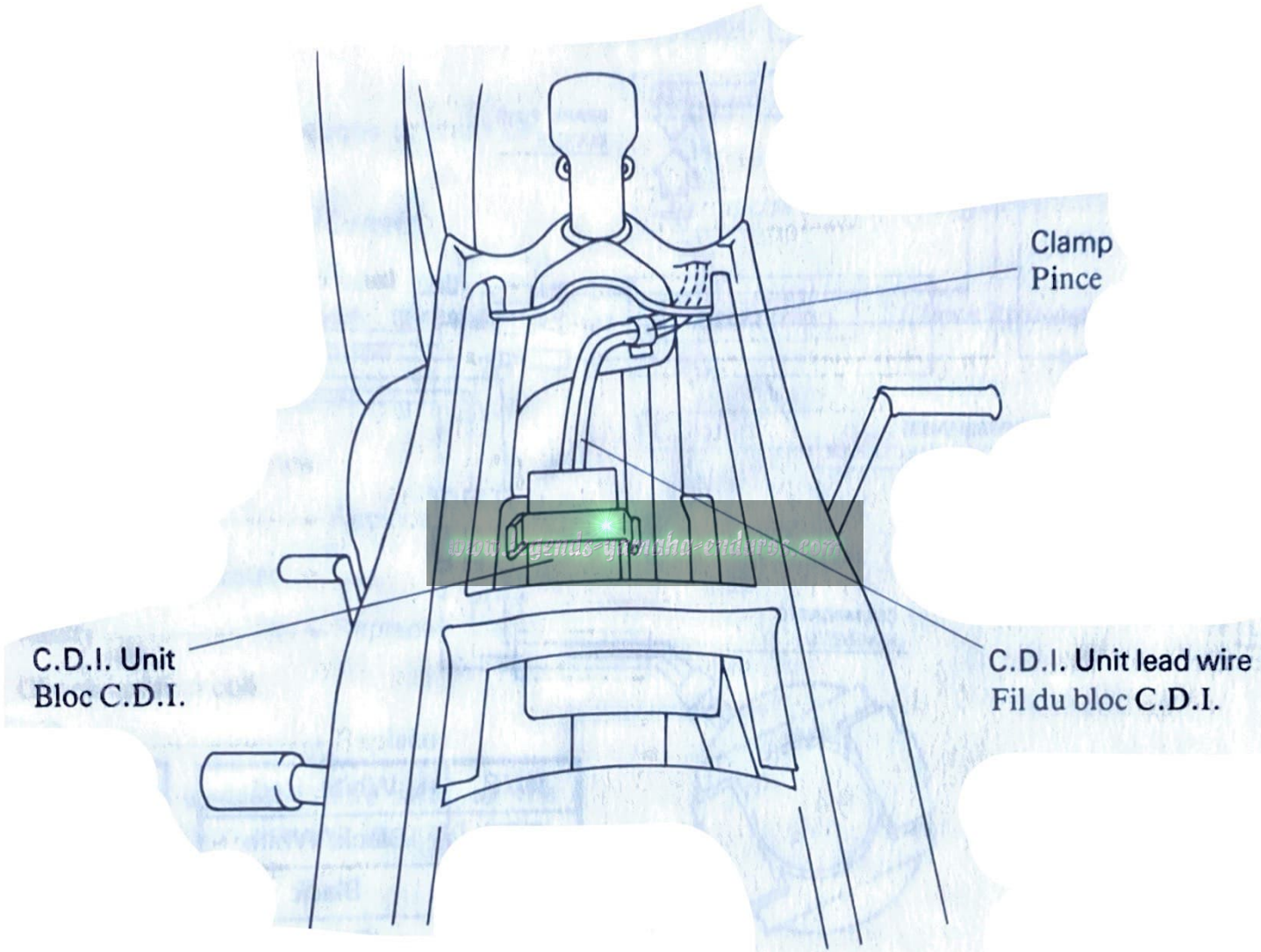
Clamp
Pince
C.D.I. Unit
Bloc C.D.I.
C.D.I. Unit lead wire
Fil du bloc C.D.I.

WIRING DIAGRAM

SCHEMA DE CABLAGE

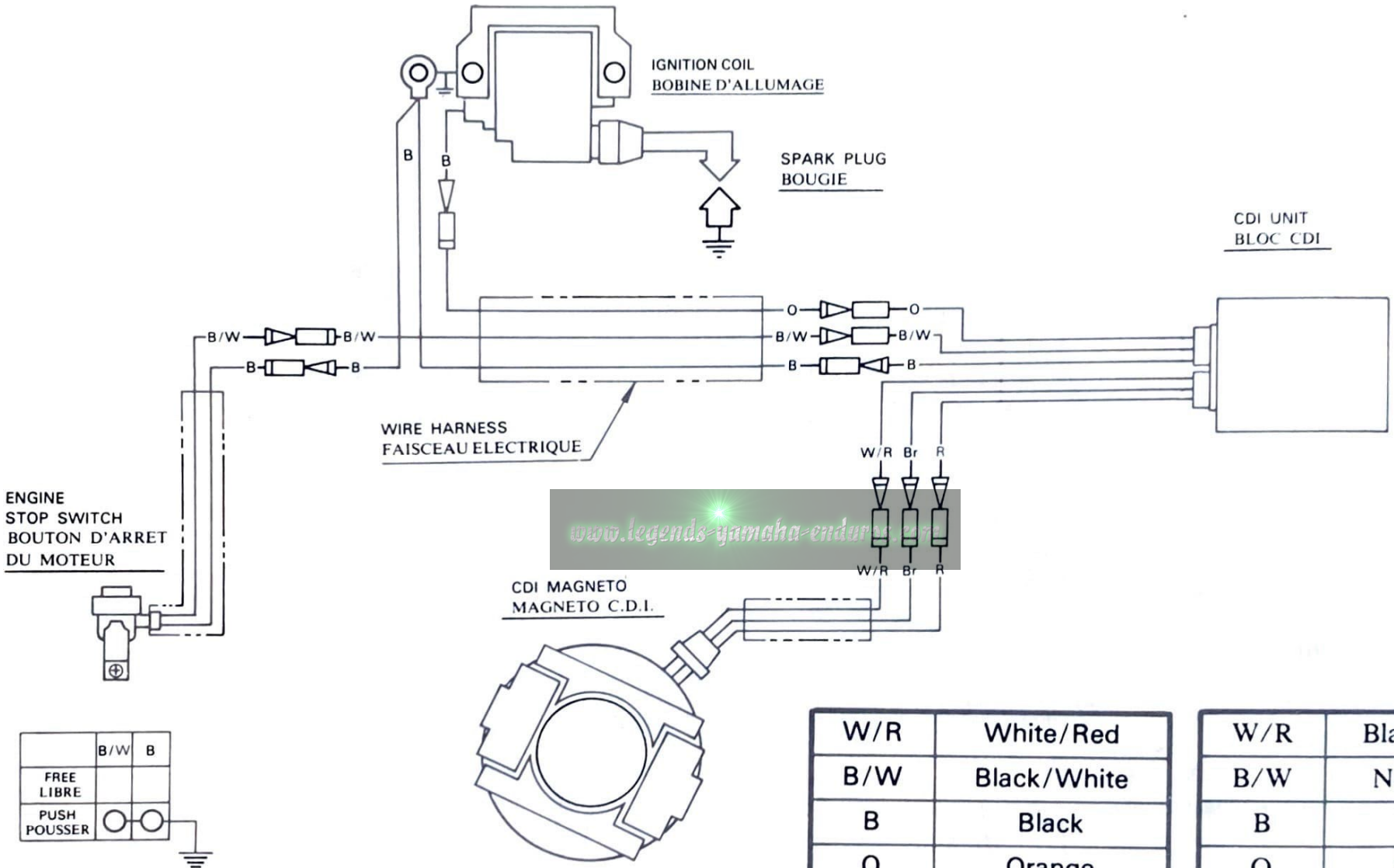

www.legends-yamaha-enduro.com

W/R	White/Red
B/W	Black/White
B	Black
O	Orange
Br	Brown
R	Red

W/R	Blanc/Rouge
B/W	Noir/Blanc
B	Noir
O	Orange
Br	Brun
R	Rouge

Troubleshooting:

1. No spark is produced or weak.

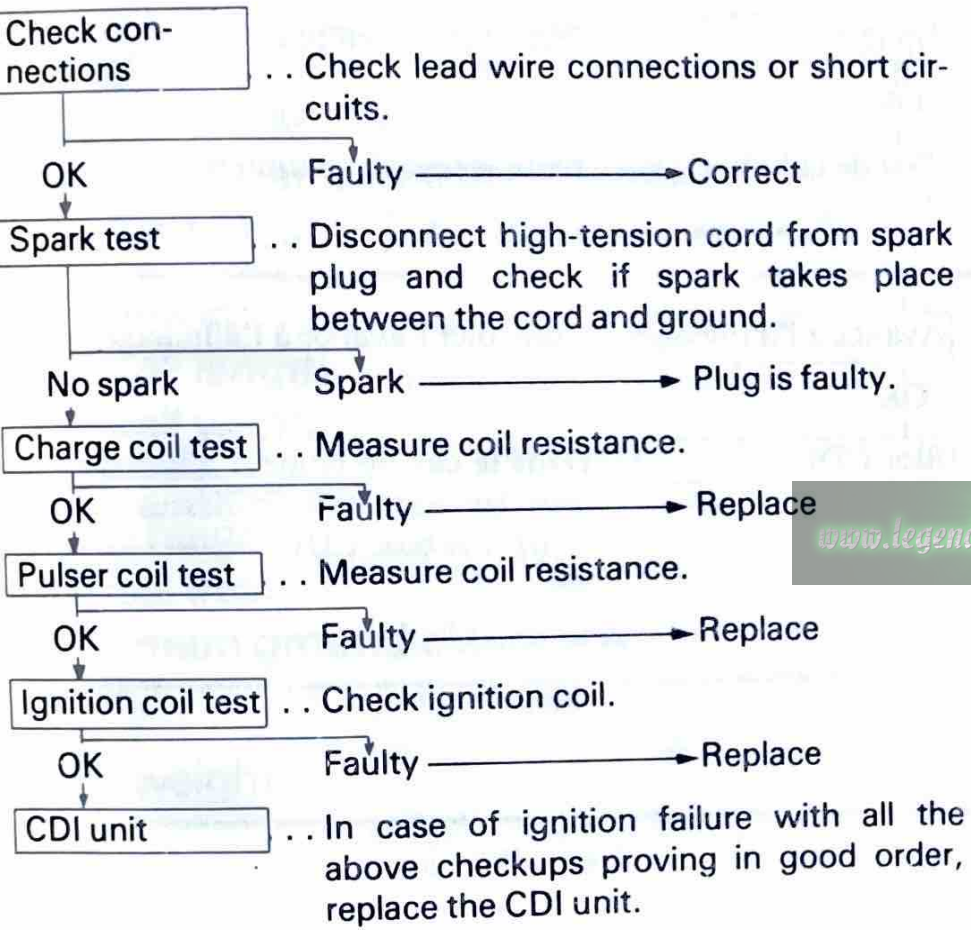

2. The engine starts but will not pick up speed.

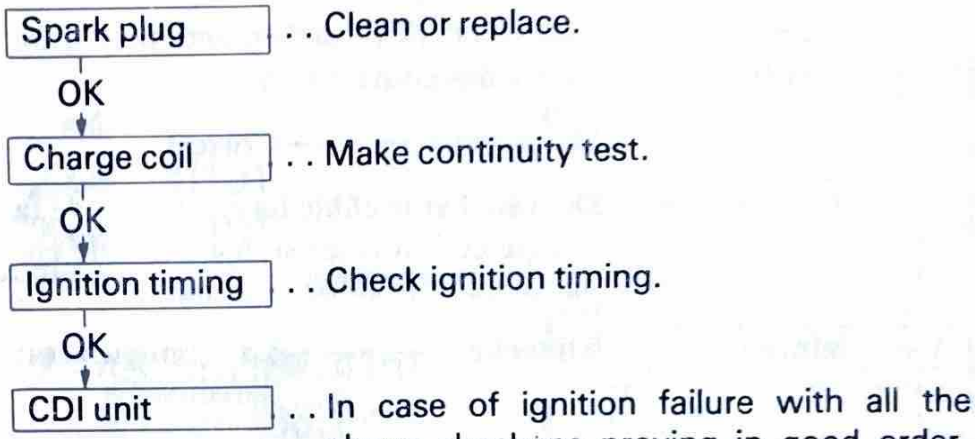

www.legends-yamaha-enduros.com

Dépannage—Allumage

1. Pas d'étincelle ou étincelle faible

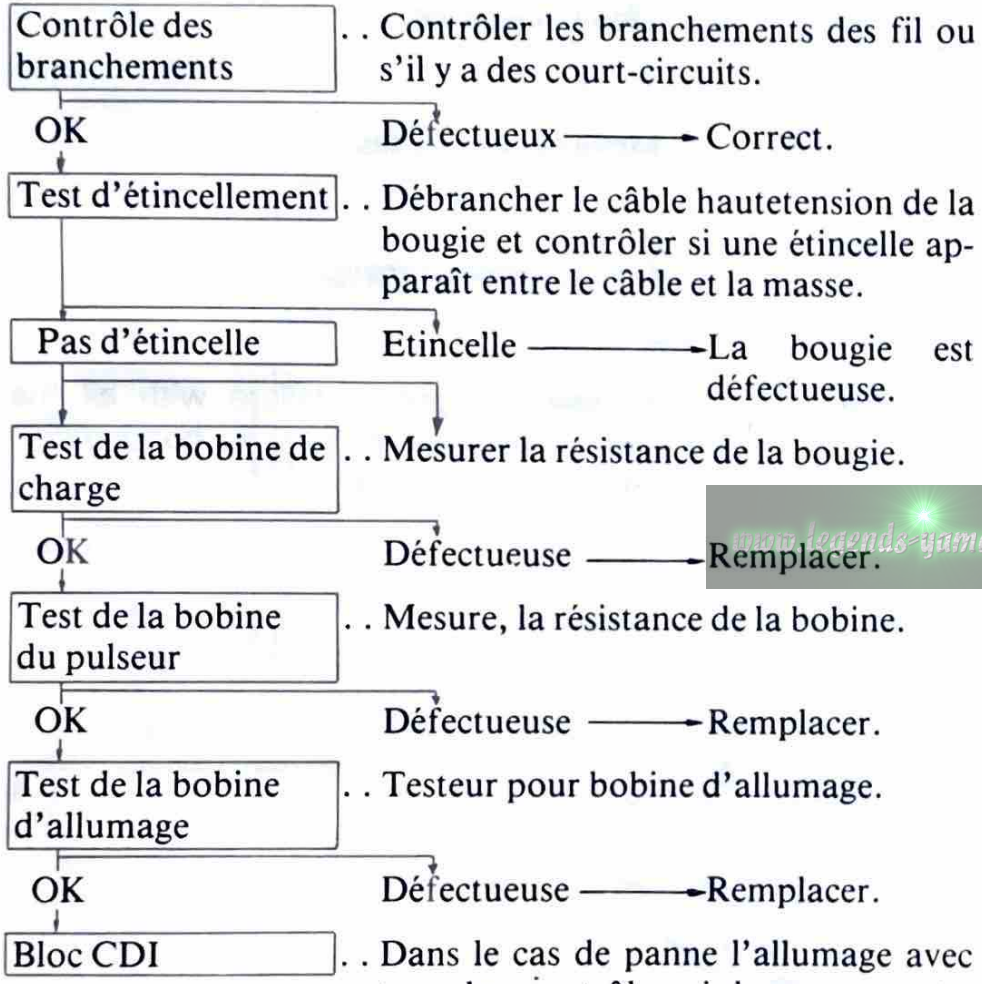

2. Le moteur démarre mais ne prend pas de vitesse.

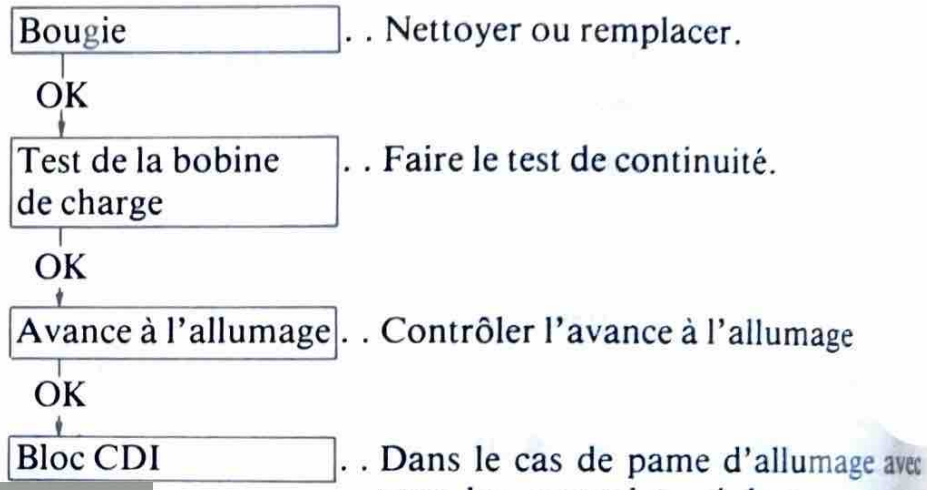

www.legends-yamaha-enduros.com

SPECIFICATIONS

A. General

MODEL	YZ250(F)
Model:	
Model (I.B.M. No.)	2X4
Frame I.D. and Starting Number	2X4-000101
Engine I.D. and Starting Number	2X4-000101
Dimension:	
Overall length	2,145 mm (84.4 in)
Overall width	935 mm (36.8 in)
Overall height	1,200 mm (47.2 in)
Seat height	930 mm (36.6 in)
Wheel base	1,450 mm (57.1 in)
Minimum ground clearance	320 mm (12.6 in)
Weight:	
Net weight	99 kg (218 lb)

www.legends-yamaha-enduros.com

B. Engine

MODEL	YZ250(F)
Description:	
Engine type	Air Cooled, 2-stroke Gasoline Torque Induction system
Engine model	2X4
Displacement	246 cc (15.0 cu. in)
Bore × Stroke	70 mm × 64 mm (2.8 in × 2.5 in)
Compression ratio	7.9 : 1
Starting system	Primary kick starter
Ignition system	C.D.I. magneto
Lubrication system	Mixed Gas (20 : 1)
Cylinder head:	
Cylinder head volume-with spark plug	23 cc (1.4 cu. in)
Combustion chamber type	Dome + Squish
Head gasket material/thickness	Copper/1.0 mm (0.04 in)
Cylinder:	
Material	Aluminum cylinder with cast iron sleeve
Bore size	70 mm (2.75 in)
Wear limit	70.1 mm (2.76 in)
Taper limit	0.08 mm (0.003 in)
Out of round limit	0.05 mm (0.002 in)

www.legends-yamaha-enduros.com

MODEL	YZ250(F)
Piston: Piston skirt clearance Piston over size	0.045 ~ 0.050 mm (0.0018 ~ 0.002 in) 70.25 mm (2.77 in), 70.50 mm (2.78 in) 70.75 mm (2.79 in), 71.00 mm (2.80 in)
Piston ring: Ring design, Ring end gap, installed, Ring groove side clearance, Top	Keystone ring 0.3 ~ 0.5 mm (0.012 ~ 0.020 in) 0.04 ~ 0.08 mm (0.0016 ~ 0.0031 in)
Small end bearing: Type	Needle bearing (18 × 22 × 22)
Big end bearing: Type	Needle bearing (25 × 31 × 20)
Crankshaft: Crank width (F) Crankshaft deflection (D) Con-rod small end deflection (S) Big end side clearance (C) 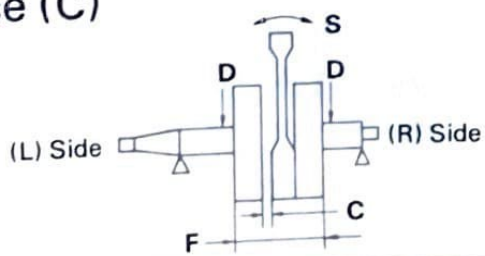	$62^{+0}_{-0.05}$ mm ($2.44^{+0}_{-0.002}$ in) 0.03 mm (0.0012 in) 0.4 ~ 2.0 mm (0.016 ~ 0.079 in) 0.25 ~ 0.75 mm (0.010 ~ 0.030 in)

www.legends-yama

MODEL	YZ250(F)
Crank bearing type, L	6206C4
R	6206C4
Crank oil seal, L	SD 30 × 55 × 12
R	SW 40 × 55 × 12
Clutch:	
Clutch type	Wet multiple disc type
Clutch push mechanism	Inner push, Cam axle
Primary reduction method	Helical gear
ratio	60/23 (2.608)
Friction plate thickness/limit	3.0 mm/2.7 mm (0.12 in/0.106 in)
Clutch plate thickness/warp limit	2.3 mm/0.05 mm (0.091 in/0.0020 in)
Clutch spring length/limit	34.8 mm/33.8 mm (1.37 in/1.33 in)
Clutch housing thrust clearance	0.05 ~ 0.25 mm (0.002 ~ 0.0098 in)
Push rod bending limit	0.2 mm (0.008 in)
Transmission:	
Type	Constant mesh, 6 speed return
Gear ratio, 1st	30/14 (2.142)
2nd	29/16 (1.812)
3rd	26/18 (1.444)
4th	24/20 (1.200)
5th	22/22 (1.000)
6th	21/24 (0.875)

www.legends-yamaha-enduro

MODEL	YZ250(F)
Transmission oil quantity	Total: 800 ~ 900 cc (0.85 ~ 0.95 US qt) Exchange: 750 ~ 850 cc (0.8 ~ 0.90 US qt)
Type	Yamalube 4-cycle oil or SAE 10W/30 "SE" motor oil
Bearing type: Main axle (L)	Needle bearing (30 × 17 × 13)
(R)	6204NZ
Drive axle (L)	4205-1NRS
(R)	Needle bearing (30 × 20 × 12)
Drive axle oil seal type	SD 32 × 42 × 6
Secondary reduction method	Chain
ratio	50/13 (3.846)
Shifting mechanism:	
Type	Cam drum type
Oil seal type	S 12 × 22 × 5
Shift fork finger thickness/limit	5.5 mm/5.1 mm (0.217 in/0.201 in)
Intake:	
Air cleaner, type	Oiled foam rubber
Oil grade	10W/30 motor oil
Reed valve, type	"V" type
Bending limit	0.6 mm (0.024 in)
Valve lift	9 ± 0.2 mm (0.35 ± 0.008 in)

www.legends-yamaha.com

MODEL	YZ250(F)
Carburetor:	
Type and manufacturer	VM38SS MIKUNI
I.D. mark	2X400
Main jet (M.J.)	#400
Jet needle-clip position (J.N.)	6F16-4
Needle jet (N.J.)	Q-0
Cut away (C.A.)	3.0
Pilot jet (P.J.)	50
Air screw turns out (A.S.)	1-1/2
Starter jet (G.S.)	80
Float height	18.1 ± 1 mm (0.71 ± 0.04 in)

www.legends-yamaha-enduros.com

C. Chassis

MODEL	YZ250(F)
Frame:	
Design	Tubular steel double cradle

MODEL	YZ250(F)
Steering:	
Caster	29.5°
Trail	128 mm (5.04 in)
Head pipe bearing type	Taper rollar bearing
Front suspension:	
Type	Telescopic fork
Damper type	Coil spring, air and oil damper
Fork travel	270 mm (10.63 in)
Front fork spring, free length	579 mm (22.8 in)
spring rate	K = 0.268 kg/mm
Fork oil quantity	364 cm³ (12.31 oz)
type	SAE #15 motor oil
Oil seal type	SD-38-50.5-10.5
Rear suspension:	
Type	Monocross suspension (De carbon system)
Damper type	Coil spring + Gas-oil damper
Rear shock absorber spring	
Free length	315 mm (12.4 in)
Spring rate (Taper coil spring)	K = 2.55 ~ 5.03 kg/mm

www.legends-yamaha.com

MODEL	YZ250(F)
Rear shock absorber travel	142 mm (5.59 in)
Rear wheel travel	265 mm (10.4 in)
Swing arm length	490 mm (19.3 in)
deflection (rear end)	0 ~ 1.0 mm (0 ~ 0.039 in)
free play (pivot shaft)	0 ~ 0.2 mm (0 ~ 0.0079 in)
Pivot shaft - bearing type	Needle bearing + Thrust bearing
Fuel tank:	
Capacity	7.6 lit (1.67 IMP gal)
Wheels:	
Tire size (F)	3.00-21-4PR
(R)	4.50-18-4PR
Manufacture	INOUE
Patern	Nobby
Pressure (Normal)	
Front	1.0 kg/cm² (14 psi)
Rear	1.0 kg/cm² (14 psi)
Rim size (F)	1.60-21
(R)	2.15-18
Run out (vert.)	
Front — limit	2 mm (0.08 in)
Rear — limit	2 mm (0.08 in)

www.legends-yamaha-enduros.com

MODEL		YZ250(F)
Run out (horiz.)		
Front — limit		2 mm (0.08 in)
Rear — limit		2 mm (0.08 in)
Bearing type and size		
Front wheel	(L)	6202-RS
	(R)	6202
Rear wheel	(L)	6203, 6203-RS
	(R)	6203, 6203-RS
Oil seal type and size		
Front wheel	(R)	SD-20-35-7
Rear wheel	(L)	SD-25-40-8
Drive chain:		
Type		DK520TR
Number of links		107
Chain pitch		15.875 mm (0.625 in)
Free play		10 ~ 15 mm (0.394 ~ 0.591 in)
Brakes:		
Type		Drum brake
Brake drum I.D.		
Front		130 mm (5.12 in)

www.legends-yamaha-enduros.com

MODEL	YZ250(F)
Rear	160 mm (6.30 in)
Brake shoe dia. × width	
Front	130 mm × 22 mm (5.12 in × 0.87 in)
Rear	160 mm × 25 mm (6.30 in × 0.98 in)
Lining length	
Front	136.14 mm (5.36 in)
Rear	161.53 mm (6.36 in)
Lining thickness/wear limit	4 mm/2 mm (0.16 in/0.079 in)
Shoe springs free length (F)	35 mm (1.38 in)
(R)	68 mm (2.68 in)

D. Electrical

www.legends-yamaha-enduros.com

MODEL	YZ250(F)
Ignition system:	
System	C.D.I. Ignition
Manufacture	Hitachi
Model	M100-25
Pulser coil resistance	500 Ω ± 10%/20°C (68°F)
Charge coil resistance High speed	500 Ω ± 10%/20°C (68°F)
Low speed	1,437 Ω ± 10%/20°C (68°F)

MODEL	YZ250(F)
Rotor puller thread size	M18
Ignition timing (B.T.D.C.)	1.37 mm ± 0.15 mm (0.054 in ± 0.006 in)
Ignition coil Manufacture Model Spark gap Primary winding resistance Secondary winding resistance Spark plug Manufacture and type Gap	 Hitachi CM61-20CY 6 mm (0.28 in) or more 300 r/min 0.6 Ω ± 10%/20°C (68°F) 6.2 kΩ ± 20%/20°C (68°F) Champion N2G 0.5 mm (0.02 in)
C.D.I. unit Manufacture Model	 Hitachi TIA01-28

www.legends-yamaha-riders.com

E. Tightening torque

Engine	Torque
Cylinder head Spark plug Cylinder	M 8 25 Nm (2.5 m-kg, 18 ft-lb) M14 22 Nm (2.2 m-kg, 16 ft-lb) M10 33 Nm (3.3 m-kg, 24 ft-lb)

Engine	Torque
Primary drive	M18 75 Nm (7.5 m-kg, 54 ft-lb)
Clutch boss	M20 75 Nm (7.5 m-kg, 54 ft-lb)
Clutch spring	M 6 8 Nm (0.8 m-kg, 6 ft-lb)
Drive sprocket	M20 75 Nm (7.5 m-kg, 54 ft-lb)
Kick crank	M 8 23 Nm (2.3 m-kg, 17 ft-lb)
Change pedal	M 6 11 Nm (1.1 m-kg, 8 ft-lb)
Reed valve	M 3 0.8 Nm (0.08 m-kg, 0.6 ft-lb)
Inner rotor	M10 35 Nm (3.5 m-kg, 25 ft-lb)
Stator base	M 6 8 Nm (0.8 m-kg, 6 ft-lb)
Clutch pressure plate	M 6 8 Nm (0.8 m-kg, 6 ft-lb)

Chassis	Torque
Front wheel axle	M15 60 Nm (6.0 m-kg, 43 ft-lb)
Handle crown - Inner tube	M8 23 Nm (2.3 m-kg, 17 ft-lb)
- Steering shaft	M14 95 Nm (9.5 m-kg, 68 ft-lb)
- Steering pinch	M8 23 Nm (2.3 m-kg, 17 ft-lb)
- Handle holder	M8 23 Nm (2.3 m-kg, 17 ft-lb)
Steering bearing	M25 7 Nm (0.7 m-kg, 5 ft-lb)
Engine mount front upper — frame	M8 16 Nm (1.6 m-kg, 11 ft-lb)
— engine	M8 30 Nm (3.0 m-kg, 22 ft-lb)
lower — engine	M8 30 Nm (3.0 m-kg, 22 ft-lb)
rear — engine	M8 30 Nm (3.0 m-kg, 22 ft-lb)
— rear under bracket	M8 16 Nm (1.6 m-kg, 11 ft-lb)

www.legends-yamaha-enduro.com

Chassis	Torque
Rear wheel axle	M16 80 Nm (8.0 m-kg, 58 ft-lb)
Rear hub stud	M8 30 Nm (3.0 m-kg, 22 ft-lb)
Sprocket wheel	M8 30 Nm (3.0 m-kg, 22 ft-lb)
Rear shock absorber	M8 30 Nm (3.0 m-kg, 22 ft-lb)
Pivot shaft	M16 80 Nm (8.0 m-kg, 58 ft-lb)
Foot rest - bracket	M8 23 Nm (2.3 m-kg, 16 ft-lb)
Tension bar - brake	M8 23 Nm (2.3 m-kg, 17 ft-lb)
Brake cam lever	M6 10 Nm (1.0 m-kg, 7 ft-lb)

A (NUT)	B (BOLT)	TORQUE SPECIFICATION	
		m-kg	ft-lb
10 mm	6 mm	0.6	4.5
12 mm	8 mm	1.5	11.0
14 mm	10 mm	3.0	22.0
17 mm	12 mm	5.5	40.0
19 mm	14 mm	8.5	61.0
22 mm	16 mm	13.0	94.0

www.legends-yamaha-enduros.com

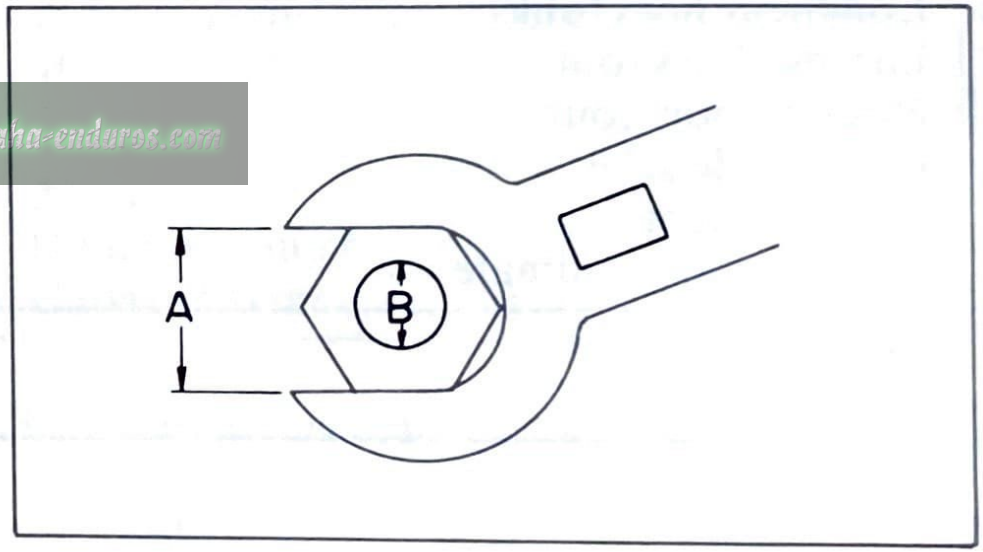

CARACTERISTIQUES

A. Generalites

MODELE	YZ250(F)
Modèle:	
Modèle (No. de code I.B.M.)	2X4
No. du cadre et No. de début de série	2X4-000101
No. du moteur et No. de début de série	2X4-000101
Dimension:	
Longueur hors tout	2.145 mm
Largeur hors tout	935 mm
Hauteur hors tout	1.200 mm
Hauteur de selle	930 mm
Empattement	1.450 mm
Garde au sol minimale	320 mm
Poids:	
Poids net	99 kg

www.legends-yamaha-enduro.com

B. Moteur

MODELE	YZ250(F)
Deseription:	
Type de moteur	2-Temps refroidi par air, Essence Système de Distribution
Modèle de moteur	2X4
Cylindrée	246 cm³
Alésage × course	70 mm × 64 mm
Rapport volumétrique	7,9 : 1
Démarreur	Kick starter sur primaire
Allumage	Volant magnetique C.D.I.
Graissage	Mélange (20 : 1))
Culasse:	
Volume de la culasse avec la bougie	23 cm³
Type de chambre d'explosion	Dome + Squish
Epaisseur du joint de culasse	Cuivre/1,0 mm
Cylindre:	
Matériau	Cylindre aluminium avec lupe de fonte
Alésage	70 mm
Limite d'usure	70,1 mm
Conieité max. admissible	0,08 mm
Ovalisation max. admissible	0,05 mm

www.legends-yamaha-enduros.com

MODELE	YZ250(F)
Piston: Jeu de piston Cote de réalésage	 0,045 ~ 0,050 mm 70,25 mm, 70,50 mm, 70,75 mm, 71,00 mm
Segment: Type de segment (supérieur) Fente de segment en place Jeu latéral segment-gorge (supérieur)	 Trapézoidal 0,3 ~ 0,5 mm 0,04 ~ 0,08 mm
Roulement de pied de bielle: Type	 Roulement à aiguille (18 × 22 × 22)
Roulement de tête de bielle: Type	 Roulement à aiguille (25 × 31 × 20)
Vilebrequin: Largeur des volants assemblés (F) Excentricité du vilebrequin (D) Jeu au pied de bielle (S) Jeu à la tête de bielle (C) 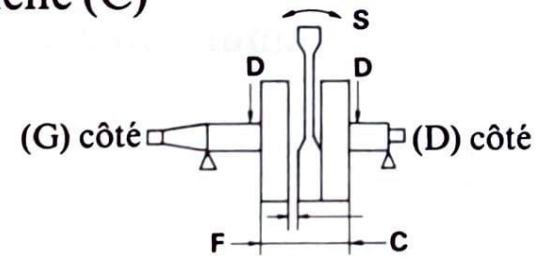	 $62\ ^{0}_{-0,05}$ mm 0,03 mm 0,4 ~ 2,0 mm 0,25 ~ 0,75 mm

www.legends-yamaha-enduros.com

MODELE	YZ250(F)
Type de roulement de vilebrequin (gauche) (droite) Type de bague d'étanchéité de vilebrequin (gauche) (droite)	6206C4 6206C4 SD30 × 55 × 12 SW40 × 55 × 12
Embrayage: Type d'embrayage Mécanisme de débrayage Mode de démultiplication primaire rapport Disques de friction—Epaisseur/limite Disques intérieurs—Epaisseur/Voile max, admissible Ressorts d'embrayage—Longueur/limite Jeu axial de la cloche d'embrayage (limite d'usure) Courbure max. admissible pour la tige de débrayage	 Humide, type multiple disques Vis de débrayage intérieure Pignon hélicoidal 60/23 (2,608) 3,0 mm/2,7 mm 2,3 mm/0,05 mm 34,8 mm/33,8 mm 0,05 ~ 0,25 mm 0,2 mm

www.manuels-yamaha-enduros.com

MODELE	YZ250(F)
Boite de vitesses: Type Rapports 1ere (Nb. de dents) (Rapport) 2e 3e 4e 5e 6e	 Prise constante, 6 rapports, type à retour 30/14 (2,142) 29/16 (1,812) 26/18 (1,444) 24/20 (1,200) 22/22 (1,000) 21/24 (0,875)
Quantité et type d'huile de boîte de vitesses Type de roulement—Arbre principal (gauche) (droite) —Arbre de renvoi (gauche) (droite) Type de bague d'é tanchéité Mode de démultiplication secondaire rapport	Total: 800 ~ 900 cm³ Vidange: 750 ~ 850 cm³ Huile 4-temps Yamalube ou huile moteur SAE 10W/30 "SE" Roulement à aiguille (30 × 17 × 13) 6204NZ 4205-1NRS Roulement à aiguille (30 × 20 × 12) SD32 × 42 × 6 Chaîne 50/13 (3,846)
Selecteur de vitesse: Type	 Type à tambour à came

www.legends-yamaha-enduros.com

MODELE	YZ250(F)
Type de bague d'étanchéité	S12 × 22 × 5
Epaisseur de doigts de fourchette/limite	5,5 mm/5,1 mm
Admission:	
Filtre à air—Type	Humid, caoutchouc mousse
—Type d'huile	Huile de moteur 10W/30
Clapets flexibles, type	Type en "V"
Courbure max, admissible	0,6 mm
Levée des clapets	9 ± 0,2 mm
Carburateur:	
Type & Marque/Quantité	VM38SS MIKUNI
No. d'identification	2X400
Gicleur principal (M.J.)	#400
Aiguille—Position de l'agrafe (J.N.)	6F16-4
Gicleur à aiguille (N.J.)	Q-0
Biseautage de boisseau (C.A.)	3,0
Gicleur du ralenti (P.J.)	50
Vis de richesse (tours en AR)	1-1/2
Gicleur de starter (G.S.)	80
Hauteur de flotteur	18,1 ± 1 mm

www.legends-yamaha-enduros.com

C. Partie cycle

MODELE	YZ250(F)
Cadre:	
Type de cadre	Cadre tubulaire en acier, simple
Direction:	
Inclinaison	29,5°
Chasse	128 mm
Type de roulement de direction	Roulement à rouleau conique
Suspension avant:	
Type	Fourehe télescopique
Type d'amortisseur	Ressort hélicoïdal, amortisseur à air et huile
Course de l'amortisseur de fourche avant	270 mm
Ressort de fourche avant, Longueur à vide	579 mm
Constante de ressort	K = 0,268 kg/mm
Quantité et type d'huile de fourche avant	Huile moteur SAE #15
Type de bague d'étanchéité	SD-38-50,5-10,5
Suspension arrière:	
Type	Suspension monocross(Système De Carbon)
Type d'amortisseur	Ressort spirale, amortisseur hydrauligue et gaz
Ressort d'amortisseur arrière	315 mm
Longueur à vide	K = 2,55 ~ 5,03 kg/mm
Constante du ressort	

MODELE		YZ250(F)
Course de l'amortisseur arrière		142 mm
Débattement de la roue arrière		265 mm
Longueur des bras oscillants		490 mm
	jeu latéral à l'extrémité	0 ~ 1,0 mm
	jeu du pivot	0 ~ 0,2 mm
Pivot—type de coussinet		Roulement à aiguilles +palier de butée
Reservoir d'essence:		
Capacité		7,6 litres
Roues:		
Dimensions des pneus	(AV)	3,00-21-4PR
	(AR)	4,50-18-4PR
Fabricant		INOUE
Profip		Nobby
Pression (Normale)	(AV)	1,0 kg/cm²
	(AR)	1,0 kg/cm²
Dimensions de jante	(AV)	1,60-21
	(AR)	2,15-18
Voilage (vert.)		
(AV) limite		2 mm
(AR) limite		2 mm

www.legends-yamaha-enduro.com

MODELE	YZ250(F)
Voilage (Horiz)	
(AV) limite	2 mm
(AR) limite	2 mm
Types de roulements	
Roue AV (gauche)	6202-RS
(droite)	6202
Roue AR (gauche)	6203, 6203-RS
(droite)	6203, 6203-RS
Type de bague d'étanchéite,	
Roue AV (droite)	SD-20-35-7
Roue AR (gauche)	SD-25-40-8
Chaíne:	
Type	DK520TR
Nombre de maillons	107
Pas	15,875 mm
Flèche normale	10 ~ 15 mm
Freins:	
Type	Tambour
Diamètre du tambour (limite)	
(AV)	130 mm

www.legends-yamaha-enduro.com

MODELE	YZ250(F)
Diamètre des segments × Largeur (AR)	160 mm
(AV)	130 mm × 22 mm
(AR)	160 mm × 25 mm
Longueur de garniture	
(AV)	136,14 mm
(AR)	161,53 mm
Epaisseur des garnitures (limite d'usure)	4 mm/2 mm
Longueur à vide du ressort de segments	
(AV)	35 mm
(AR)	68 mm

D. Partie électrique

www.legends-yamaha-enduros.com

MODELE	YZ250(F)
Système d'allumage:	
Système	C.D.I. Système
Fabricant	Hitachi
Modèle	M100-25
Résistance de bobine d'impulsion	500 Ω ± 10%/20°C
Résistance de bobine de charge	
Fort débit	500 Ω ± 10%/20°C
Faible débit	1,437 Ω ± 10%/20°C

MODELE	YZ250(F)
Dimensions du filetage d'arrache-volant	M18
Avance à l'allumage (avant le Point mort haut)	1,37 mm ± 0,15 mm
Bobine d'allumage Fabricant Modèle Intervalle d'éclattement Résistance de bobinage primaire Résistance de bobinage secondaire Bougie Fabricant/Type Ecartement des électrodes	 Hitachi CM61-20CY 6 mm ou plus/300 tr/mm 0,6 Ω ± 10%/20°C 6,2 kΩ ± 20%/20°C Champion N2G 0,5 mm
Bloc C.D.I. Fabricant Modèle	 Hitachi TIA01-28

www.legends-yamaha-enduros.com

E. Couple de serrage

Moteur	Couple
Culasse Bougie d'allumage Cylindre	M 8 25 Nm (2,5 m-kg) M14 22 Nm (2,2 m-kg) M10 33 Nm (3,3 m-kg)

Moteur	Couple
Transmission primaire	M18 75 Nm (7,5 m-kg)
Tambour porte-disques	M20 75 Nm (7,5 m-kg)
Ressort d'embrayage	M 6 8 Nm (0,8 m-kg)
Pignon de transmission	M20 75 Nm (7,5 m-kg)
Pédale de kick	M 8 23 Nm (2,3 m-kg)
Sélecteur de vitesses	M 6 11 Nm (1,1 m-kg)
Clapet d'admission	M 3 0,8 Nm (0,08 m-kg)
Rotor interne	M10 35 Nm (3,5 m-kg)
Embase de stator	M 6 8 Nm (0,8 m-kg)
Plateau de pression de l'embrayage	M 6 8 Nm (0,8 m-kg)

Châssis	Couple
Axe de roue avant	M15 60 Nm (6,0 m-kg)
Tête de fourche — Tube intérieur	M 8 23 Nm (2,3 m-kg)
— Tige de direction	M14 95 Nm (9,5 m-kg)
— Pincement de direction	M 8 23 Nm (2,3 m-kg)
— Support de guidon	M 8 23 Nm (2,3 m-kg)
Roulement de direction	M25 7 Nm (0,7 m-kg)
Montage du moteur.	
Avant supérieur — cadre	M 8 16 Nm (1,6 m-kg)
— moteur	M 8 30 Nm (3,0 m-kg)
inférieur — moteur	M 8 30 Nm (3,0 m-kg)
arrière — moteur	M 8 30 Nm (3,0 m-kg)
— support arrière inférieur	M 8 16 Nm (1,6 m-kg)

www.legends-yamaha.com

Châssis	Couple
Axe de roue arrière	M16 80 Nm (8,0 m-kg)
Goujon de moyeu arrière	M 8 30 Nm (3,0 m-kg)
Pignon de chaîne	M 8 30 Nm (3,0 m-kg)
Amortisseur arrière	M 8 30 Nm (3,0 m-kg)
Tige de pivot	M16 80 Nm (8,0 m-kg)
Repose-pied-support	M 8 23 Nm (2,3 m-kg)
Barre de tension - frein	M 8 23 Nm (2,3 m-kg)
Levier de came de frein	M16 10 Nm (1,0 m-kg)

A (ECROU)	B (BOULON)	COUPLES DE SERRAGE m-kg
10 mm	6 mm	0,6
12 mm	8 mm	1,5
14 mm	10 mm	3,0
17 mm	12 mm	5,5
19 mm	14 mm	8,5
22 mm	16 mm	13,0

www.legends-yamaha-enduros.com

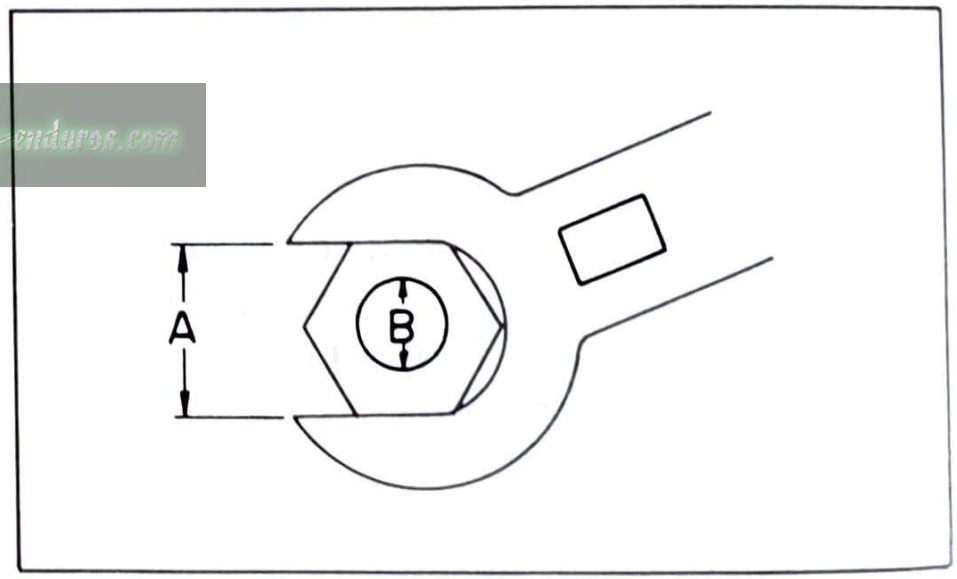

CLEANING AND STORAGE

A. CLEANING

Frequent thorough cleaning of your motorcycle will not only enhance its appearance but will improve general performance and extend the useful life of many components.

1. Before cleaning the machine:
   Block off end of exhaust pipe to prevent water entry; a plastic bag and strong rubber band may be used.
2. If engine case if excessively greasy, apply degreaser with a paint brush. Do not apply degreaser to chain, sprockets, or wheel axles.
3. Rinse dirt and degreaser off with garden hose, using only enough hose pressure to do the job. Excessive hose pressure may cause water seepage and contamination of wheel bearings, front forks, brake drums, and transmission seals. Many expensive repair bills have resulted from improper high pressure detergent applications such as those available in coin-operated car washers.
4. Once the majority of the dirt has been hosed off, wash all surfaces with warm water and mild, detergent-type soap.
   An old tooth reach hard-to-get-to places.
5. Rinse machine off immediately with clean water and dry all surfaces with a chamois, clean towel, or soft absorbent cloth.
6. Immediately after washing, remove excess moisture from chain and lubricate to prevent rust.
7. Clean the seat with a vinyl upholstery cleaner to keep the cover pliable and glossy.
8. Automotive-type wax may be applied to all painted and chrome-plated surfaces. Avoid combination cleaner-waxes.

www.legends-yamaha-enduro.com

Many contain abrasives which may mar paint or protective finish.

9. After finishing, start the engine immediately and allow to idle for several minutes.

B. STORAGE

Long term storage (30 days or more) of your motocycle will require some preventive procedures to insure against deterioration. After cleaning machine thoroughly, prepare for storage as follows:

1. Drain fuel tank, fuel lines, and carburetor float bowl(s).
2. Remove empty fuel tank, pour a cup of SAE 10W/30 oil in tank, shake tank to coat inner surfaces thoroughly and drain off excess oil. Re-install tank.
3. Remove spark plug, pour about one tablespoon of SAE 10W/30 oil in spark plug hole(s) and re-install spark plug. Kick engine over several times (with ignition off) to coat cylinder walls with oil.
4. Remove drive chain. Clean thoroughly with solvent and lubricate. Re-install chain or store in a plastic bag (tie to frame for safe-keeping).
5. Lubricate all control cables.
6. Block up frame to raise both wheels off ground.
7. Tie a plastic bag over exhaust pipe outlet to prevent moisture from entering.
8. If storing in humid or salt-air atmosphere, coat all exposed metal surfaces with a light film of oil. Do not apply oil to rubber parts or seat cover.

NOTE:

Make any necessary repairs before storing the motorcycle.

www.legends-yamaha-enduro.com

NETTOYAGE ET REMISAGE

A. NETTOYAGE

Nous conseillons de nettoyer la moto à fond aussi souvent que possible, non seulement pour des raisons esthétiques, mais aussi parce que ce nettoyage contribue à maintenir la machine en bon état de marche et à prolonger la vie des divers organes.

1. Avant de nettoyer la machine:
   Boucher la sortie du tuyau d'échappement avec, par exemple, un sachet en plastique et un fort élastique, pour éviter toute entrée d'eau dans le tuyau.
2. Si les carters moteur sont très gras, appliquer un dégraissant avec une brosse à peinture. Toutefois, ne pas appliquer de dégraissant sur la chaîne, les pignons et les axes de roues.
3. Eliminer la crasse et le détergent à l'aide d'un tuyau d'arrosage, en employant juste la pression d'eau nécessaire, car une pression excessive risque de provoquer des infiltrations d'eau dans les roulements à billes des roues, la fourche avant, les tambours de freins et les joints de la transmission. A noter que bien des notes de réparation onéreuses ont résulté de l'emploi abusif des vaporisateurs de détergent à haute pression, tels que ceux qui équipent les laveurs de voitures automatiques.
4. Après avoir éliminé le plus gros de la crasse avec le tuyau d'arrosage, laver toutes les surfaces avec de l'eau chaude savonneuse (employer un détergent de force moyenne).
   Pour le nettoyage des coins d'accès malaisé, on peut utiliser une vieille brosse à dents ou une brosse à bouteilles.

www.legends-yamaha-enduro

5. Rincer immédiatement la machine avec de l'eau propre, et sécher toutes les surfaces avec une peau de chamois, une serviette propre ou un chiffon absorbant doux.
6. Immédiatement après lavage, sécher soigneusement la chaîne, et la graisser pour prévenir la rouille.
7. Nettoyer la selle avec un produit de nettoyage pour simili-cuir, afin de conserver à la housse de selle sa souplesse et son lustre.
8. On peut appliquer de la cire pour automobiles sur toutes les surfaces peintes ou chromées, à condition d'éviter les cires détergentes, qui contiennent souvent des abrasifs susceptibles d'abîmer la peinture ou l'émail protecteur des réservoirs s'essence et d'huile.
9. Immédiatement après avoir terminé le nettoyage, mettre le moteur en marche, et le laisser tourner au ralenti pendant plusieurs minutes.

B. REMISAGE

Si la motocyclette doit être remisée pendant une longue période (un mois ou plus), certaines précautions sont requises pour la nettoyer à fond, puis prendre les mesures de protection suivantes:

1. Purger le réservoir d'essence, la tuyauterie d'arrivée d'essence et la cuve à flotteur du (ou des) carburateur(s).
2. Enlever le réservoir d'essence ainsi vidé, et y verser une tasse d'huile SAE 10W/30. Agiter le réservoir de manière à répartir une couche d'huile sur toutes ses parois intérieures, faire couler l'exces d'huile, et remonter le réservoir.

www.legends-forum-enduros.com

3. Enlever la bougie, et verser l'équivalent d'une cuillerée à soupe d'huile SAE 10W/30 dans le trou de bougie.
   Remonter la bougie. Actionner plusieurs fois le kick (contact coupé), afin de répartir l'huile sur les parois intérieures du cylindre.
4. Enlever la chaîne de transmission, la nettoyer soigneusement avec un solvant, et la graisser. Réinstaller la chaîne, ou la conserver dans un sachet en plastique (attaché au cadre pour éviter de l'égarer).
5. Graisser tous les câbles de commande.
6. Caler la motocyclette de manière à séparer ses deux roues du sol.
7. Attacher un sachet en plastique sur la sortie du tuyau d'échappement, pour le protéger de l'humidité.
8. Si la moto est remisée dans un lieu très humide ou exposé à l'air marin, enduire toutes ses surfaces métalliques extérieures d'une légère couche d'huile. Eviter de mettre de l'huile sur les pièces en caoutchouc et la selle.

N.B.:

Effectuer toutes les réparations nécessaires avant de remiser la motocyclette.

www.legends-yamaha-enduros.com

www.legends-yamaha-enduros.com

YAMAHA MOTOR CO.,LTD.
IWATA, JAPAN

PRINTED IN JAPAN
78・8—0.5×1
(英・仏)